cintropur®

WATERFILTRATION & TREATMENT

# Technische gegevens

RESIDENTIAL FILTERS

INDUSTRIAL FILTERS

WATER STERILIZATION BY UV RADIATION

airwatec
AIR AND WATER TECHNOLOGIES

Hochstrasse 104d
B-4700 Eupen

Tel. +32(0)87 59 83 30
Fax +32(0)87 59 84 40

www.cintropur.com
info@cintropur.com

# Technisch gegevensblad

| | |
|---|---|
| Filter type: | **SL160** |
| Aansluitingsdiameter: | 3/4’’ |
| Gemiddelde doorstroming: | 3 m³/h bij ΔP 0,2 bar |
| Werkdruk: | 8 bar |
| Max. drukbestendigheid: | 12 bar |
| Max. temperatuur: | 50°C |
| Gewicht: | 0,68 kg/ 0,8 kg (met verpakking) |
| Verpakking in mm | 190x128x185 |
| Filterkop: | Polypropyleen (PP) |
| Klok: | SAN |
| Filtersteun: | PP + 20% glasvezel |
| Dichting: | 0’ring butadiene-acrylonitrile (NBR) |
| Centrifugaalschroef + deksel: | Polyethyleen (PE) |
| Sleutel: | ABS |
| Filtervlies: | Polyester |
| Filteroppervlakte: | 170 cm² |
| Standaard uitrusting: | filtervlies 25 µ, sleutel, muurbeugel in PP met 30% glasvezel |
| Andere filterfijnheden: (set van 5 filtervliezen) | *niet herbruikbaar:* 5µ - 10µ - 25µ - 50µ - 100µ |

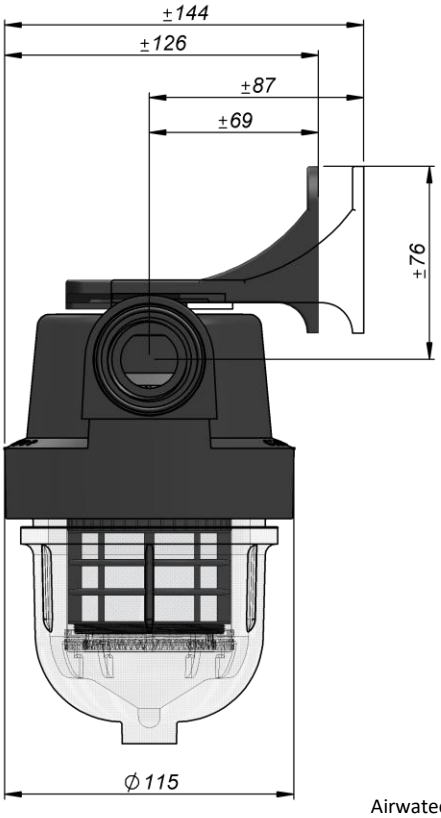


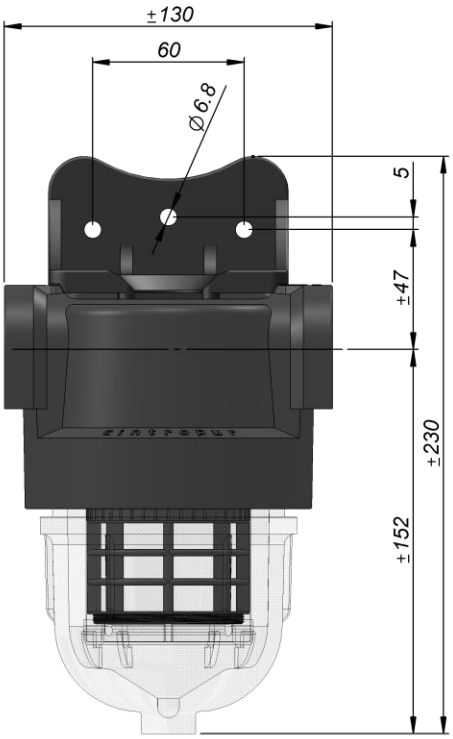


Airwatec SA | Hochstrasse 104d |4700 Eupen | Belgium
T.: +32 87 59 83 30 | F.: +32 87 59 84 40 | E.: info@airwatec.com
VAT/BTW BE 0464.530.129 | www.airwatec.com

# Technisch gegevensblad

| | |
|---|---|
| Filter type: | **SL240** |
| Aansluitingsdiameter: | 3/4'' of 1'' |
| Gemiddelde doorstroming: | 3,5 m³/h (3/4") bij ΔP 0,2 bar<br>4,5 m³/h (4/4")bij ΔP 0,2 bar |
| Werkdruk: | 8 bar |
| Max. drukbestendigheid: | 12 bar |
| Max. temperatuur: | 50°C |
| Gewicht: | 0,90 kg/ 1,05 kg (met verpakking) |
| Verpakking | 324x134x133 mm |
| Filterkop: | Polypropyleen (PP) |
| Klok: | SAN |
| Filtersteun: | PP + 20% glasvezel |
| Dichting: | 0'ring butadiene-acrylonitrile (NBR) |
| Centrifugaalschroef + deksel: | Polyethyleen (PE) |
| Sleutel: | ABS |
| Filtervlies: | Polyester (niet herbruikbaar) of nylon (herbruikbaar) |
| Filteroppervlakte: | 440 cm² |
| Standaard uitrusting: | filtervlies 25 µ, sleutel, muurbeugel in PP met 30% glasvezel |
| Andere filterfijnheden:<br>(set van 5 filtervliezen) | *niet herbruikbaar:* 1µ - 5µ - 10µ - 25µ - 50µ - 100µ<br>herbruikbaar: 150µ - 300µ |

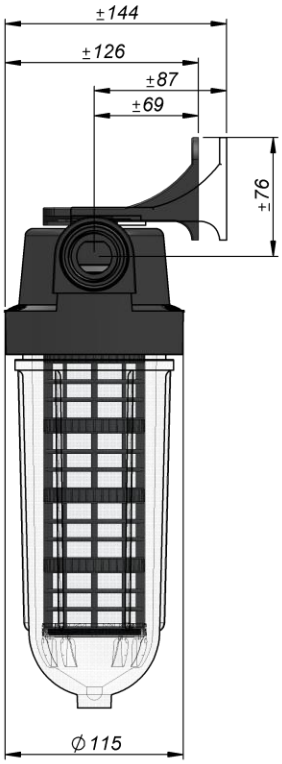


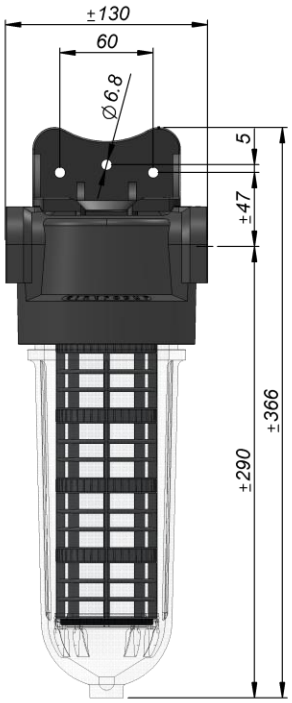


Airwatec SA | Hochstrasse 104d |4700 Eupen | Belgium
T.: +32 87 59 83 30 | F.: +32 87 59 84 40 | E.: info@airwatec.com
VAT/BTW BE 0464.530.129 | www.airwatec.com

# Technisch gegevensblad

| | |
|---|---|
| Filter type: | **SL240TE-CTN** |
| Aansluitingsdiameter: | 3/4” of 1’’ |
| Gemiddelde doorstroming: | 2 m³/h bij ΔP 0,8 bar |
| Werkdruk: | 8 bar |
| Max. drukbestendigheid: | 12 bar |
| Max. temperatuur: | 50°C |
| Gewicht: | 1,23 kg/ 1,42 kg (met verpakking) |
| Verpakking: | 324x134x133 mm |
| Filterkop: | Polypropyleen (PP) |
| Klok: | SAN |
| Sleutel: | ABS |
| Dichting: | 0’ring butadiene-acrylonitrile (NBR) |
| Filtervolume CTN | 0,57L |
| Container voor actieve kool (CTN): | SAN 0,6mm |
| Deksel van CTN: | PP met 20% glasvezel 0,3mm |
| Standaard uitrusting: | CTN gevuld met actieve kool, sleutel, muurbeugel in PP met 30% glasvezel |

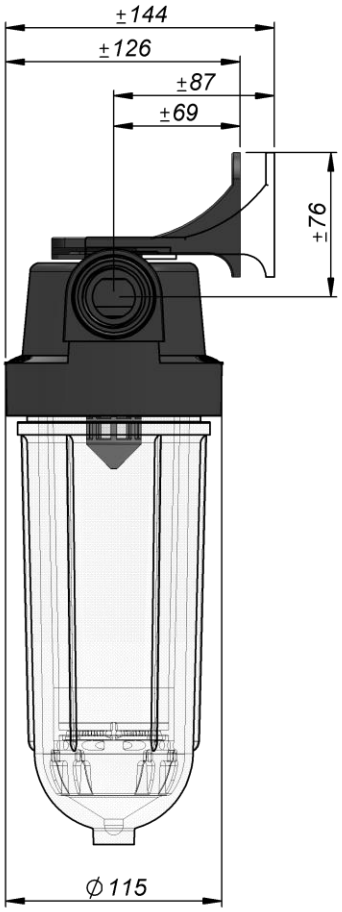


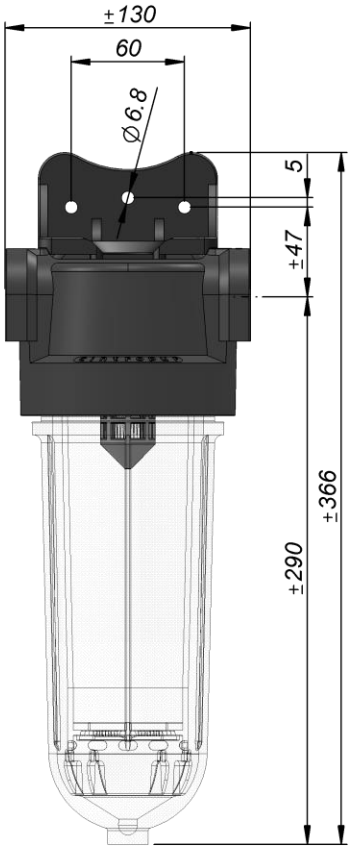


Airwatec SA | Hochstrasse 104d |4700 Eupen | Belgium
T.: +32 87 59 83 30 | F.: +32 87 59 84 40 | E.: info@airwatec.com
VAT/BTW BE 0464.530.129 | www.airwatec.com

# Technisch gegevensblad

| | |
|---|---|
| Filter type: | **SL240DUO-CTN** |
| Aansluitingsdiameter: | 3/4'' of 1" |
| Gemiddelde doorstroming: | 1,8 m³/h bij ΔP 0,8 bar |
| Werkdruk: | 8 bar |
| Max. drukbestendigheid: | 12 bar |
| Max. temperatuur: | 50°C |
| Gewicht: | 1,85 kg/ 2,37 kg (met verpakking) |
| Verpakking: | 328x265x120mm |
| Filterkop: | Polypropyleen (PP) |
| Klok: | SAN |
| Filtersteun: | PP + 20% glasvezel |
| Dichting: | 0'ring butadiene-acrylonitrile (NBR) |
| Centrifugaalschroef + deksel: | Polyethyleen (PE) |
| Sleutel: | ABS |
| Filtervlies: | Polyester (niet herbruikbaar) of nylon (herbruikbaar) |
| Filteroppervlakte/volume: | filtervlies: 440 cm² - CTN: 0,57L |
| Container voor actieve kool (CTN): | SAN 0,6mm |
| Deksel van CTN: | PP met 20% glasvezel 0,3mm |
| Standaard uitrusting: | filtervlies 25 µ, CTN gevuld met actieve kool, sleutel, 2 x muurbeugel in PP met 30% Glasvezel |
| Andere filterfijnheden: (set van 5 filtervliezen) | *niet herbruikbaar:* 1µ - 5µ - 10µ - 25µ - 50µ - 100µ<br>*herbruikbaar:* 150µ - 300µ |

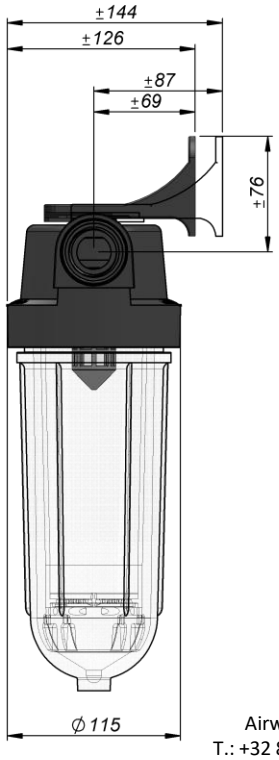


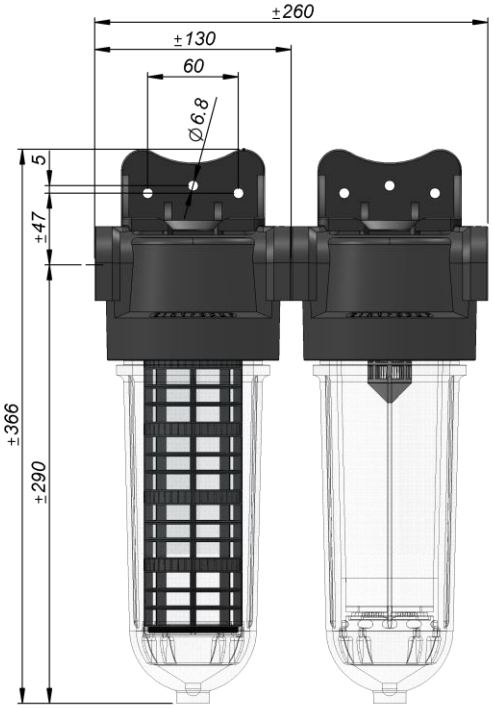

# Technisch gegevensblad

| | |
|---|---|
| Filter type: | **SL240TRIO-CTN** |
| Aansluitingsdiameter: | 3/4'' of 1" |
| Gemiddelde doorstroming: | 1,8 m³/h bij ΔP 0,8 bar |
| Werkdruk: | 8 bar |
| Max. drukbestendigheid: | 12 bar |
| Max. temperatuur: | 50°C |
| Gewicht: | 3,05 kg/ 3,33 kg (met verpakking) |
| Verpakking: | 395x327x125 |
| Filterkop: | Polypropyleen (PP) |
| Klok: | SAN |
| Filtersteun: | PP + 20% glasvezel |
| Dichting: | 0'ring butadiene-acrylonitrile (NBR) |
| Centrifugaalschroef + deksel: | Polyethyleen (PE) |
| Sleutel: | ABS |
| Filtervlies: | Polyester (niet herbruikbaar) of nylon (herbruikbaar) |
| Filteroppervlakte/volume: | per filtervlies: 440 cm² - CTN: 0,57L |
| Container voor actieve kool (CTN): | SAN 0,6mm |
| Deksel van CTN: | PP met 20% glasvezel 0,3mm |
| Standaard uitrusting: | filtervlies 100 µ + 25 µ, CTN gevuld met actieve kool, sleutel, 3 x muurbeugel in PP met 30% |
| Andere filterfijnheden: (set van 5 filtervliezen) | *niet herbruikbaar:* 1µ - 5µ - 10µ - 25µ - 50µ - 100µ<br>*herbruikbaar:* 150µ - 300µ |

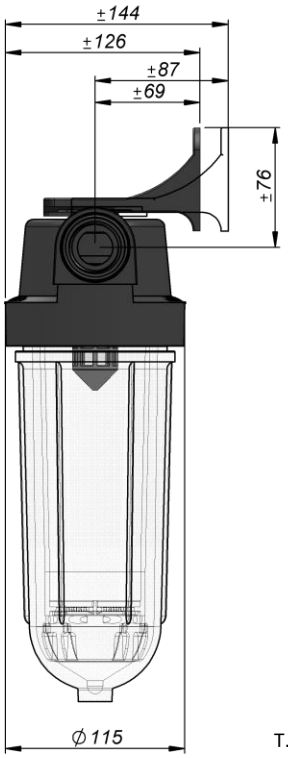


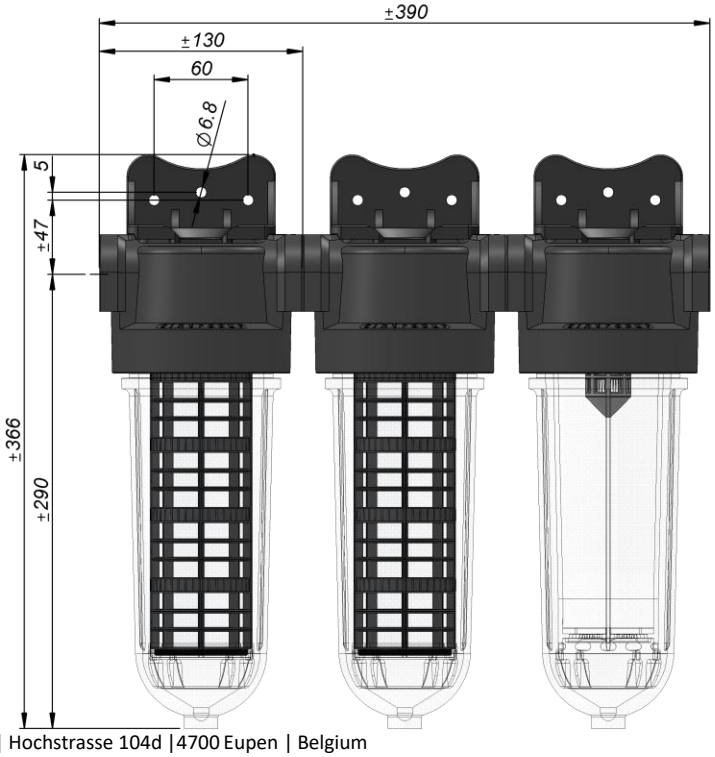


Airwatec SA | Hochstrasse 104d |4700 Eupen | Belgium
T.: +32 87 59 83 30 | F.: +32 87 59 84 40 | E.: info@airwatec.com
VAT/BTW BE 0464.530.129 | www.airwatec.com

# Technisch gegevensblad

| | |
|---|---|
| Filter type: | **NW18** |
| Aansluitingsdiameter: | 3/4'' |
| Gemiddelde doorstroming: | 3,5 m³/h bij ΔP 0,2 bar |
| Werkdruk: | 10 bar |
| Max. drukbestendigheid: | 16 bar |
| Max. temperatuur: | 50°C |
| Gewicht: | 1,10 kg/ 1,50 kg (met verpakking) |
| Verpakking: | 251x155x136mm |
| Filterkop: | Polypropyleen (PP) +20% glasvezel |
| Klok: | SAN |
| Filtersteun: | PP + 20% glasvezel |
| Dichting: | 0'ring butadiene-acrylonitrile (NBR) |
| Centrifugaalschroef + deksel: | Polyethyleen (PE) |
| Ontluchtingsschroef: | Polyamide (PA) + Polyester (2K) |
| Sleutel: | ABS |
| Filtervlies: | Polyester |
| Filteroppervlakte: | 190 cm² |
| Standaard uitrusting: | filtervlies 25 µ, sleutel, 2 x aansluitstuk ¾" |
| Optie: | muurbeugel in PP met 30% glasvezel, ontluchtingskraan 1/4" vernikkeld en manometers 1/8" in messing |
| Andere filterfijnheden: (set van 5 filtervliezen) | *niet herbruikbaar:* 5µ - 10µ - 25µ - 50µ - 100µ |

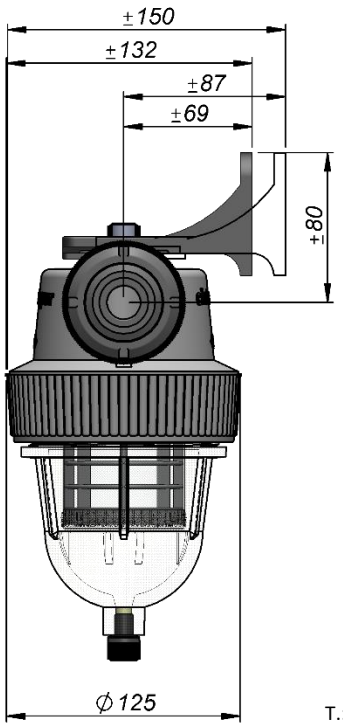


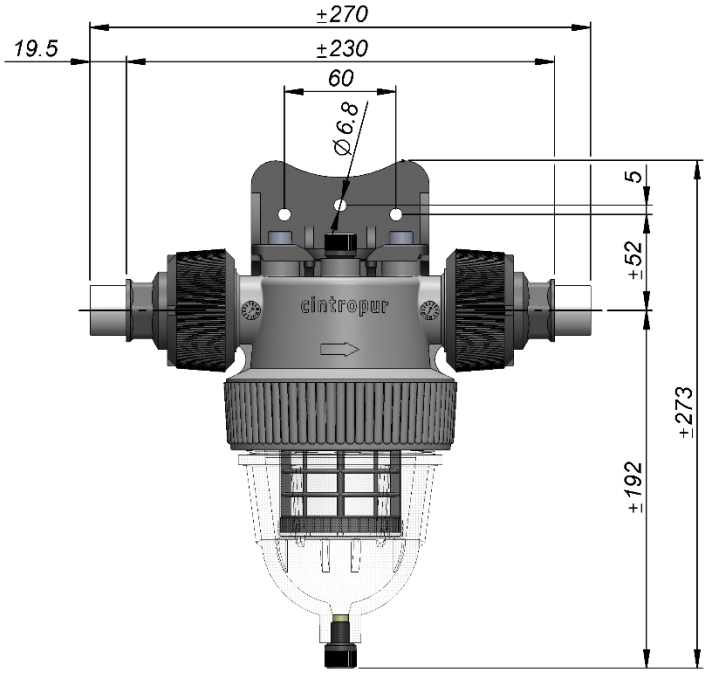

# Technisch gegevensblad

| | |
|---|---|
| Filter type: | **NW25** |
| Aansluitingsdiameter: | 3/4'' of 1" |
| Gemiddelde doorstroming: | 5,5 m³/h bij ΔP 0,2 bar |
| Werkdruk: | 10 bar |
| Max. drukbestendigheid: | 16 bar |
| Max. temperatuur: | 50°C |
| Gewicht: | 1,23 kg/ 1,65 kg (met verpakking) |
| Verpakking: | 376x155x126mm |
| Filterkop: | Polypropyleen (PP) +20% glasvezel |
| Klok: | SAN |
| Filtersteun: | PP + 20% glasvezel |
| Dichting: | 0'ring butadiene-acrylonitrile (NBR) |
| Centrifugaalschroef + deksel: | Polyethyleen (PE) |
| Ontluchtingsschroef: | Polyamide (PA) + Polyester (2K) |
| Sleutel: | ABS |
| Filtervlies: | Polyester (niet herbruikbaar) of nylon (herbruikbaar) |
| Filteroppervlakte: | 450 cm² |
| Standaard uitrusting: | filtervlies 25 µ, sleutel, 2 x aansluitstuk 3/4" of 4/4" |
| Optie: | muurbeugel in PP met 30% glasvezel, ontluchtingskraan 1/4" vernikkeld en manometers 1/8" in messing |
| Andere filterfijnheden: (set van 5 filtervliezen) | *niet herbruikbaar:* 1µ - 5µ - 10µ - 25µ - 50µ - 100µ<br>*herbruikbaar:* 150µ - 300µ |

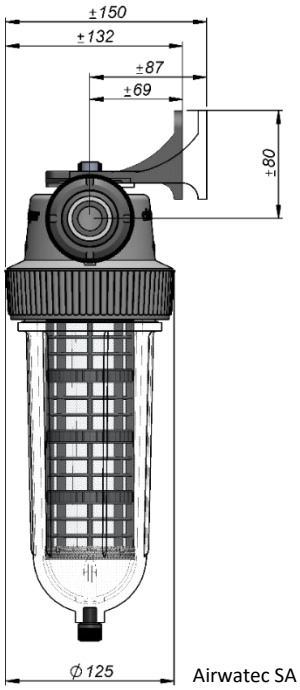


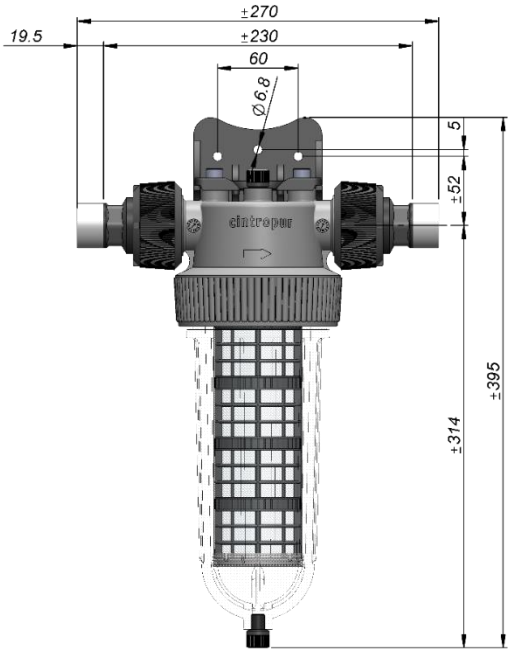

# Technisch gegevensblad

| | |
|---|---|
| Filter type: | **NW25TE-CTN** |
| Aansluitingsdiameter: | 1’’ |
| Gemiddelde doorstroming: | 2,5 m³/h bij ΔP 0,8 bar |
| Werkdruk: | 10 bar |
| Max. drukbestendigheid: | 16 bar |
| Max. temperatuur: | 50°C |
| Gewicht: | 1,30 kg/ 1,80 kg (met verpakking) |
| Verpakking: | 376 x 155 x 126 mm |
| Filterkop: | Polypropyleen (PP) +20% glasvezel |
| Klok: | SAN |
| Dichting: | 0’ring butadiene-acrylonitrile (NBR) |
| Ontluchtingsschroef: | Polyamide (PA) + Polyester (2K) |
| Sleutel: | ABS |
| Filtervolume CTN | 0,57L |
| Container voor actieve kool (CTN): | SAN 0,6mm |
| Deksel van CTN: | PP met 20% glasvezel 0,3mm |
| Standaard uitrusting: | lege CTN, sleutel, 2 x aansluitstuk 4/4” |
| Optie: | muurbeugel in PP met 30% glasvezel, |

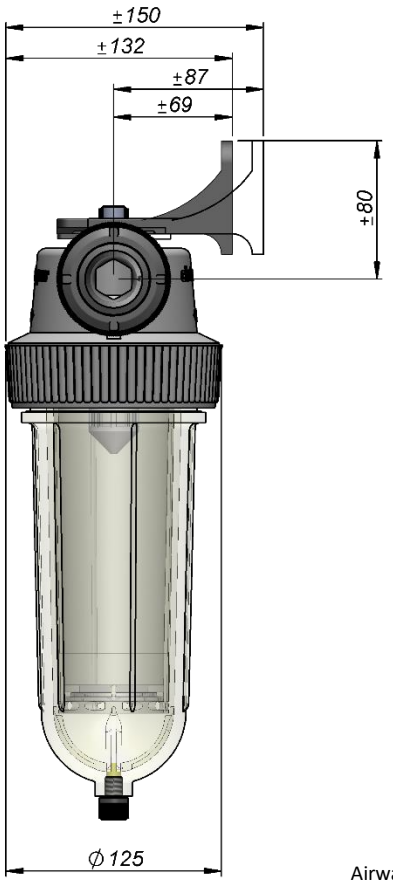


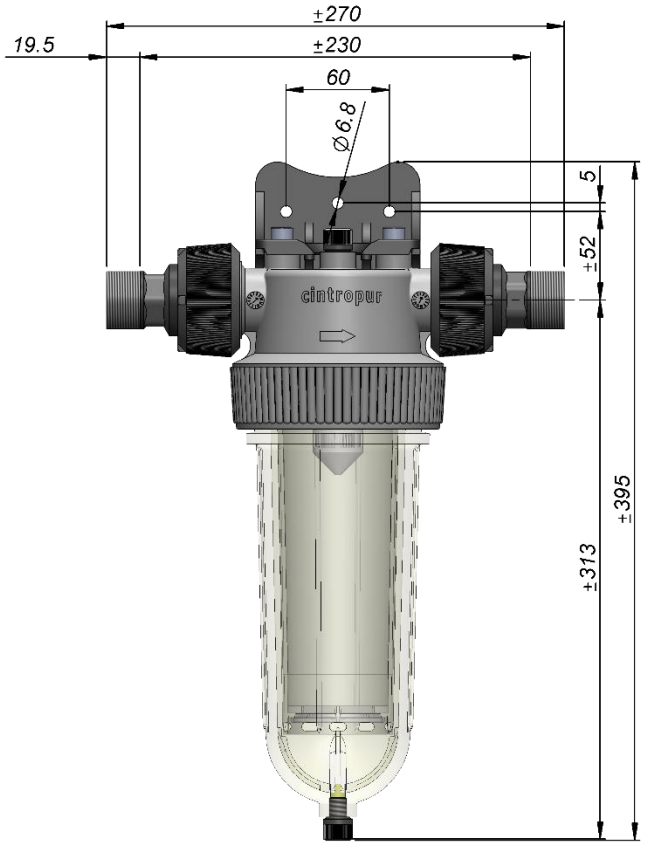


Airwatec SA | Hochstrasse 104d |4700 Eupen | Belgium
T.: +32 87 59 83 30 | F.: +32 87 59 84 40 | E.: info@airwatec.com
VAT/BTW BE 0464.530.129 | www.airwatec.com

# Technisch gegevensblad

| | |
|---|---|
| Filter type: | **NW25DUO-CTN** |
| Aansluitingsdiameter: | 3/4'' en 1" |
| Gemiddelde doorstroming: | 2,5 m³/h bij ΔP 0,8 bar |
| Werkdruk: | 10 bar |
| Max. drukbestendigheid: | 16 bar |
| Max. temperatuur: | 50°C |
| Gewicht: | 3,20 kg/ 3,70 kg (met verpakking) |
| Verpakking: | 370x325x126 mm |
| Filterkop: | Polypropyleen (PP) +20% glasvezel |
| Klok: | SAN |
| Filtersteun: | PP + 20% glasvezel |
| Dichting: | 0'ring butadiene-acrylonitrile (NBR) |
| Centrifugaalschroef + deksel: | Polyethyleen (PE) |
| Ontluchtingsschroef: | Polyamide (PA) + Polyester (2K) |
| Sleutel: | ABS |
| Filtervlies: | Polyester (niet herbruikbaar) of nylon (herbruikbaar) |
| Filteroppervlakte/volume: | filtervlies: 440 cm² - CTN: 0,57L |
| Standaard uitrusting: | filtervlies 25 µ, CTN gevuld met actieve kool, sleutel, 2 x aansluitstuk 3/4" en 4/4", 2 x muurbeugel in PP met 30% glasvezel |
| Optie: | ontluchtingskraan 1/4" vernikkeld en manometers 1/8" in messing |
| Andere filterfijnheden: (set van 5 filtervliezen) | *niet herbruikbaar:* 1µ - 5µ - 10µ - 25µ - 50µ - 100µ<br>*herbruikbaar:* 150µ - 300µ |

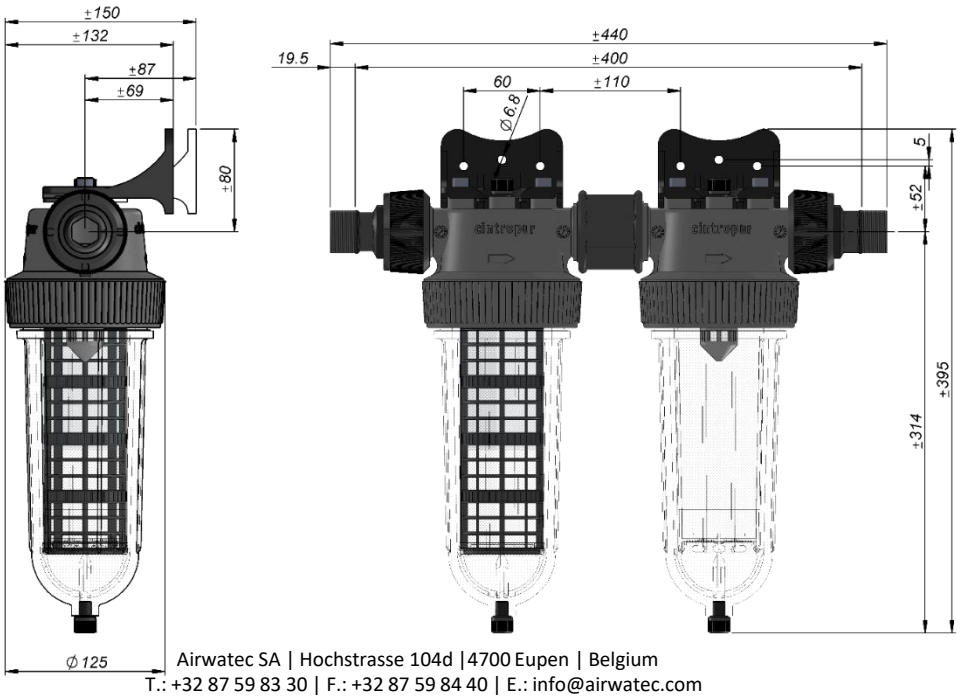


Airwatec SA | Hochstrasse 104d |4700 Eupen | Belgium
T.: +32 87 59 83 30 | F.: +32 87 59 84 40 | E.: info@airwatec.com
VAT/BTW BE 0464.530.129 | www.airwatec.com

# Technisch gegevensblad

| | |
|---|---|
| Filter type: | **NW32** |
| Aansluitingsdiameter: | 1 1/4’’ |
| Gemiddelde doorstroming: | 6,5 m³/h bij ΔP 0,2 bar |
| Werkdruk: | 10 bar |
| Max. drukbestendigheid: | 16 bar |
| Max. temperatuur: | 50°C |
| Gewicht: | 2,10 kg/ 2,30 kg (met verpakking) |
| Verpakking: | 562x155x126 mm |
| Filterkop: | Polypropyleen (PP) +20% glasvezel |
| Klok: | SAN |
| Filtersteun: | PP + 20% glasvezel |
| Dichting: | 0’ring butadiene-acrylonitrile (NBR) |
| Centrifugaalschroef + deksel: | Polyethyleen (PE) |
| Ontluchtingsschroef: | Polyamide (PA) + Polyester (2K) |
| Sleutel: | ABS |
| Filtervlies: | Polyester (niet herbruikbaar) of nylon (herbruikbaar) |
| Filteroppervlakte: | 840 cm² |
| Standaard uitrusting: | filtervlies 25 µ, sleutel, 2 x aansluitstuk 5/4” |
| Optie: | muurbeugel in PP met 30% glasvezel, ontluchtingskraan 1/4” vernikkeld en manometers 1/8” in messing |
| Andere filterfijnheden: (set van 5 filtervliezen) | *niet herbruikbaar:* 1µ - 5µ - 10µ - 25µ - 50µ - 100µ<br>*herbruikbaar:* 150µ - 300µ |

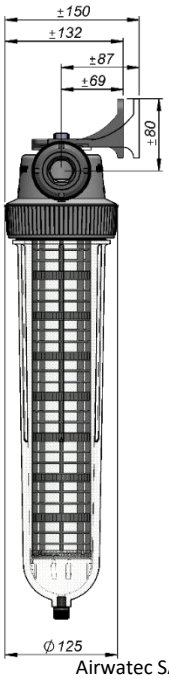


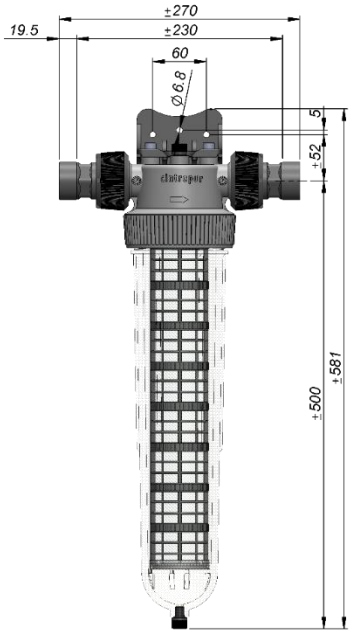


Airwatec SA | Hochstrasse 104d |4700 Eupen | Belgium
T.: +32 87 59 83 30 | F.: +32 87 59 84 40 | E.: info@airwatec.com
VAT/BTW BE 0464.530.129 | www.airwatec.com

# Technisch gegevensblad

| | |
|---|---|
| Filter type: | **TIO** |
| Aansluitingsdiameter: | 1 ’’ |
| Gemiddelde doorstroming: | 2,2 m³/h bij ΔP 0,8 bar |
| Werkdruk: | 10 bar |
| Max. drukbestendigheid: | 16 bar |
| Max. temperatuur: | 50°C |
| Gewicht: | 2,6 kg/ 2,8 kg (met verpakking) |
| Verpakking: | 560x165x140 mm |
| Filterkop: | Polypropyleen (PP) +20% glasvezel |
| Klok: | SAN |
| Filtersteun: | PP + 20% glasvezel |
| Dichting: | 0’ring butadiene-acrylonitrile (NBR) |
| Centrifugaalschroef + deksel: | Polyethyleen (PE) |
| Ontluchtingsschroef: | Polyamide (PA) + Polyester (2K) |
| Sleutel: | ABS |
| Filtervlies: | Polyester (niet herbruikbaar) of nylon (herbruikbaar) |
| Filteroppervlakte: | 335 cm² (vol. patroon CTN 0.57l) |
| Standaard uitrusting: | Vlies 25 µ, leer CTN, sleutel, 2 x aansluitstuk 5/4” |
| Optie: | muurbeugel in PP met 30% glasvezel, ontluchtingskraan 1/4” vernikkeld en manometers 1/8” in messing |
| Andere filterfijnheden: (set van 5 filtervliezen) | *niet herbruikbaar:* 1µ - 5µ - 10µ - 25µ - 50µ - 100µ<br>*herbruikbaar:* 150µ - 300µ |

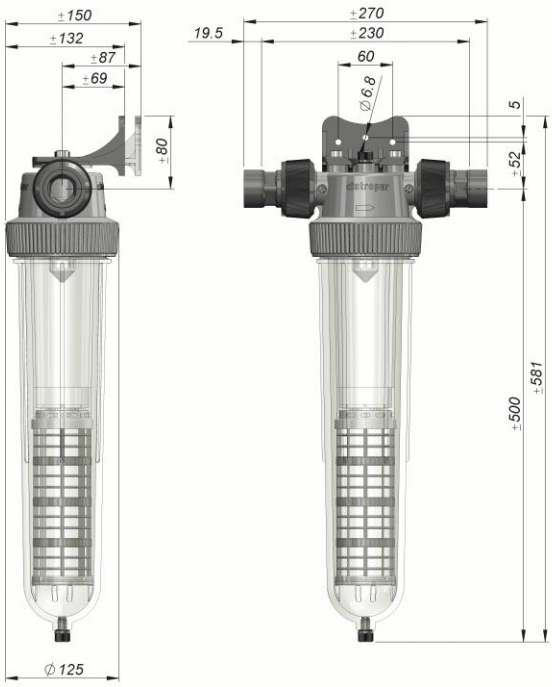


Airwatec SA | Hochstrasse 104d |4700 Eupen | Belgium
T.: +32 87 59 83 30 | F.: +32 87 59 84 40 | E.: info@airwatec.com
VAT/BTW BE 0464.530.129 | www.airwatec.com

# Technisch gegevensblad

| | |
|---|---|
| Filter type: | **NW32TE** |
| Aansluitingsdiameter: | 1 1/4’’ |
| Gemiddelde doorstroming: | 2,5 m³/h bij ΔP 0,8 bar |
| Werkdruk: | 10 bar |
| Max. drukbestendigheid: | 16 bar |
| Max. temperatuur: | 50°C |
| Gewicht: | 2,10 kg/ 2,40 kg (met verpakking) |
| Verpakking: | 562x155x126 mm |
| Filterkop: | Polypropyleen (PP) +20% glasvezel |
| Klok: | SAN |
| Dichting: | 0’ring butadiene-acrylonitrile (NBR) |
| Ontluchtingsschroef: | Polyamide (PA) + Polyester (2K) |
| Sleutel: | ABS |
| Filtervolume: | 1,70L |
| Inzetstuk: | Inox schijf met opening 1,10mm + korf met opening 0,2mm + buis |
| Standaard uitrusting: | inzetstuk, sleutel, 2 x aansluitstuk 5/4” |
| Optie: | muurbeugel in PP met 30% glasvezel, |

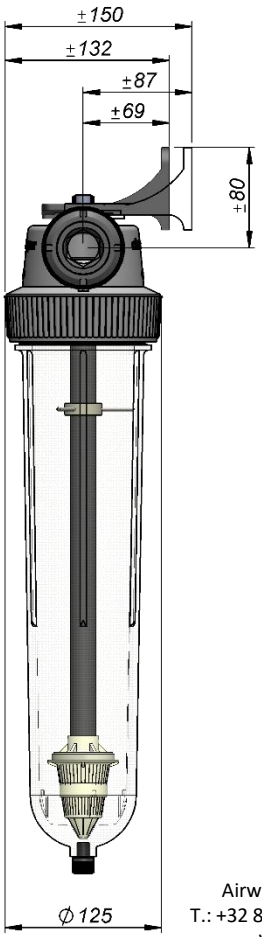


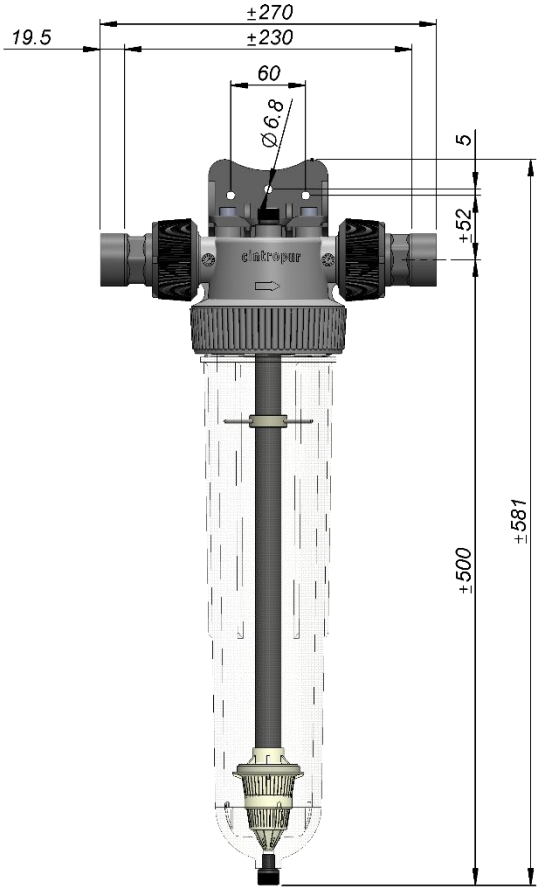

# Technisch gegevensblad

| | |
|---|---|
| Filter type: | **NW280** |
| Aansluitingsdiameter: | 1’’ |
| Gemiddelde doorstroming: | 7 m³/h bij ΔP 0,2 bar |
| Werkdruk: | 10 bar |
| Max. drukbestendigheid: | 16 bar |
| Max. temperatuur: | 50°C |
| Gewicht: | 2,20 kg/ 2,70 kg (met verpakking) |
| Verpakking: | 400x172x168mm |
| Filterkop: | Polypropyleen (PP) + 20% glasvezel |
| Klok: | PET |
| Filtersteun: | PP + 20% glasvezel |
| Dichting: | 0’ring butadiene-acrylonitrile (NBR) |
| Centrifugaalschroef + deksel: | Polypropyleen (PP) + elastomer (2K) |
| Ontluchtingsschroef: | Polyamide (PA) + polyester (2K) |
| Sleutel: | ABS |
| Aansluitstuk + moer: | PP +20% glasvezel |
| Filtervlies: | Polyester (niet herbruikbaar) of nylon (herbruikbaar) |
| Filteroppervlakte: | 530 cm² |
| Standaard uitrusting: | filtervlies 25 µ, sleutel, bolkraan 1/2” vernikkeld, 2 manometers 0-20 bar met glycerine in messing, 2 x aansluitstuk 1” |
| Optie: | RVS muurbeugel 2mm |
| Andere filterfijnheden : (set van 5 filtervliezen) | *niet herbruikbaar:* 1µ - 5µ - 10µ - 25µ - 50µ - 100µ<br>*herbruikbaar:* 150µ - 300µ |

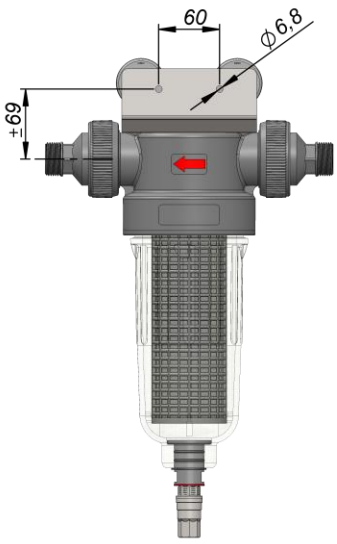


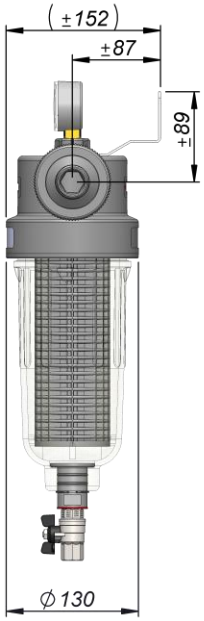


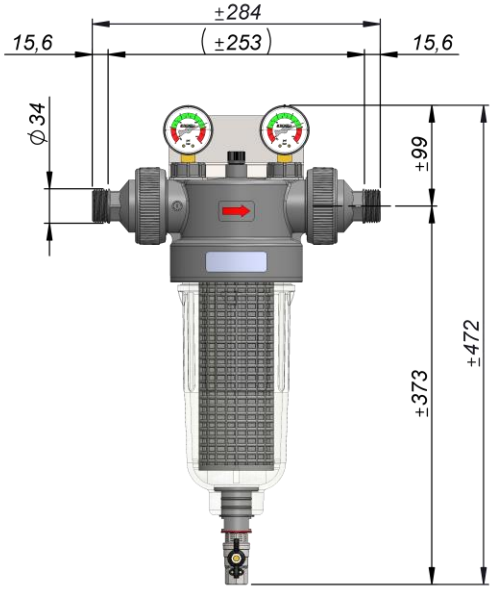


Airwatec SA | Hochstrasse 104d |4700 Eupen | Belgium
T.: +32 87 59 83 30 | F.: +32 87 59 84 40 | E.: info@airwatec.com
VAT/BTW BE 0464.530.129 | www.airwatec.com

# Technisch gegevensblad

| | |
|---|---|
| Filter type: | **NW280-CTN** |
| Aansluitingsdiameter: | 1’’ |
| Gemiddelde doorstroming: | 3,5 m³/h bij ΔP 0,8 bar |
| Werkdruk: | 10 bar |
| Max. drukbestendigheid: | 16 bar |
| Max. temperatuur: | 50°C |
| Gewicht: | 2 kg/ 2,5 kg (met verpakking) |
| Verpakking: | 400 x 172 x 168 mm |
| Filterkop: | Polypropyleen (PP) +20% glasvezel |
| Klok: | PET |
| Dichting: | 0’ring butadiene-acrylonitrile (NBR) |
| Ontluchtingsschroef: | Polyamide (PA) + Polyester (2K) |
| Sleutel: | PP GF |
| Volume CTN-patroon : | 0,78 L |
| CTN-patroon voor CA: | SAN (behuizing) 600µm<br>+ PP glasvezel (deksel) 300µm |
| Ventieladapter: | PA GF |
| Standaard uitrusting: | CTN leeg + sleutel + 2 1''-fittingen + 2 ¼'' roestvrijstalen pluggen in plaats van manometers |
| Optie: | muurbeugel in PP met 30% glasvezel, |

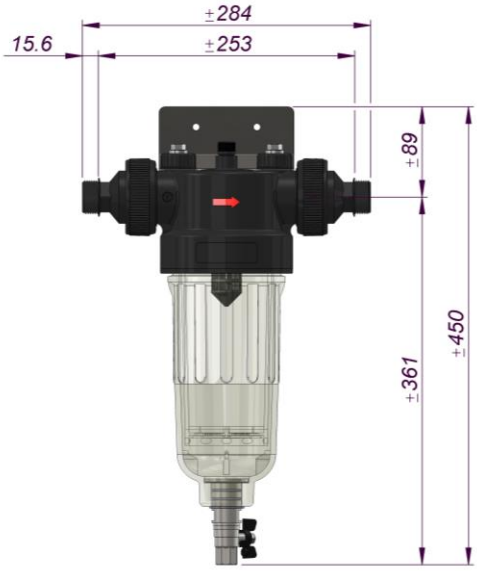

# Technisch gegevensblad

| | |
|---|---|
| Filter type: | **NW340** |
| Aansluitingsdiameter: | 1 1/4’’ |
| Gemiddelde doorstroming: | 10 m³/h bij ΔP 0,2 bar |
| Werkdruk: | 10 bar |
| Max. drukbestendigheid: | 16 bar |
| Max. temperatuur: | 50°C |
| Gewicht: | 2,66 kg/ 3,18 kg (met verpakking) |
| Verpakking: | 535x172x168 mm |
| Filterkop: | Polypropyleen (PP) + 20% glasvezel |
| Klok: | PET |
| Filtersteun: | PP + 20% glasvezel |
| Dichting: | 0’ring butadiene-acrylonitrile (NBR) |
| Centrifugaalschroef + deksel: | Polypropyleen (PP) + elastomer (2K) |
| Ontluchtingsschroef: | Polyamide (PA) + polyester (2K) |
| Sleutel: | ABS |
| Aansluitstuk + moer: | PA (aansluitstuk) en PP +20% glasvezel (moer) |
| Filtervlies: | Polyester (niet herbruikbaar) of nylon (herbruikbaar) |
| Filteroppervlakte: | 770 cm² |
| Standaard uitrusting: | filtervlies 25 µ, sleutel, bolkraan 1/2” vernikkeld, 2 manometers 0-20 bar met glycerine in messing, 2 x aansluitstuk 1 1/4” |
| Optie: | RVS muurbeugel 2mm |
| Andere filterfijnheden : (set van 5 filtervliezen) | *niet herbruikbaar:* 1µ - 5µ - 10µ - 25µ - 50µ - 100µ<br>*herbruikbaar:* 150µ - 300µ |

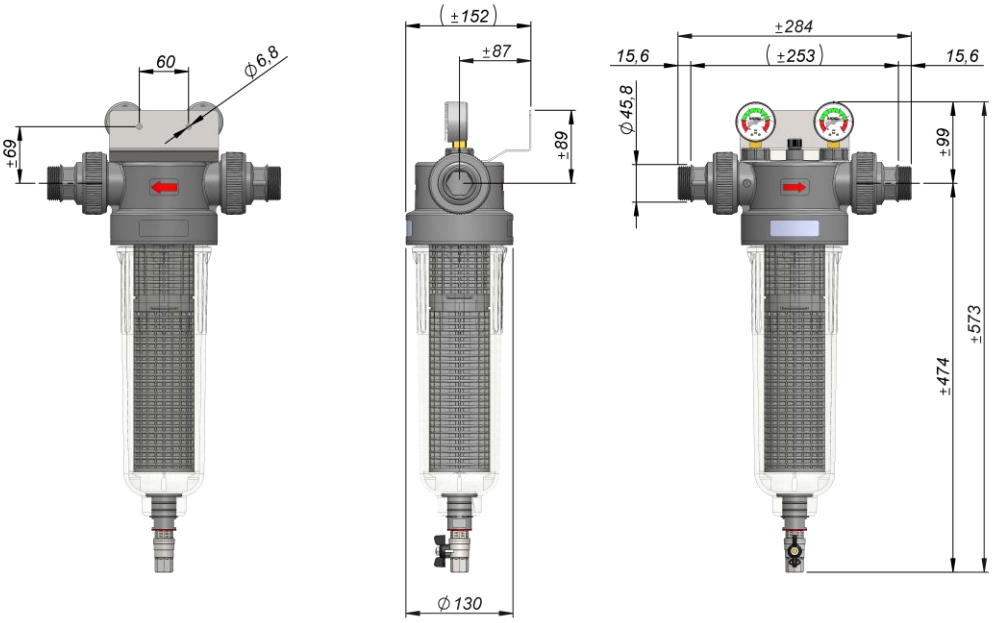


Airwatec SA | Hochstrasse 104d |4700 Eupen | Belgium
T.: +32 87 59 83 30 | F.: +32 87 59 84 40 | E.: info@airwatec.com
VAT/BTW BE 0464.530.129 | www.airwatec.com

# Technisch gegevensblad

| | |
|---|---|
| Filter type: | **NW400** |
| Aansluitingsdiameter: | 1 1/2’’ |
| Gemiddelde doorstroming: | 12 m³/h bij ΔP 0,2 bar |
| Werkdruk: | 10 bar |
| Max. drukbestendigheid: | 16 bar |
| Max. temperatuur: | 50°C |
| Gewicht: | 2,88 kg/ 3,47 kg (met verpakking) |
| Verpakking: | 645x172x168 mm |
| Filterkop: | Polypropyleen (PP) + 20% glasvezel |
| Klok: | PET |
| Filtersteun: | PP + 20% glasvezel |
| Dichting: | 0’ring butadiene-acrylonitrile (NBR) |
| Centrifugaalschroef + deksel: | Polypropyleen (PP) + elastomer (2K) |
| Ontluchtingsschroef: | Polyamide (PA) + polyester (2K) |
| Sleutel: | ABS |
| Aansluitstuk + moer: | PA (aansluitstuk) en PP +20% glasvezel (moer) |
| Filtervlies: | Polyester (niet herbruikbaar) of nylon (herbruikbaar) |
| Filteroppervlakte: | 1010 cm² |
| Standaard uitrusting: | filtervlies 25 µ, sleutel, bolkraan 1/2” vernikkeld, 2 manometers 0-20 bar met glycerine in messing, 2 x aansluitstuk 1 1/2” |
| Optie: | RVS muurbeugel 2mm |
| Andere filterfijnheden : (set van 5 filtervliezen) | *niet herbruikbaar:* 1µ - 5µ - 10µ - 25µ - 50µ - 100µ<br>*herbruikbaar:* 150µ - 300µ |

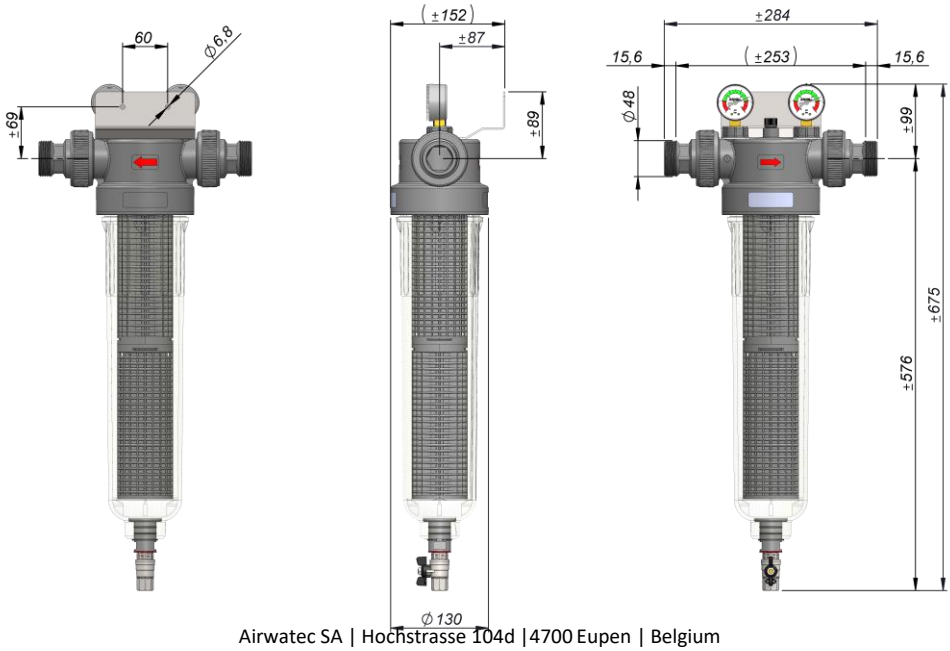


Airwatec SA | Hochstrasse 104d |4700 Eupen | Belgium
T.: +32 87 59 83 30 | F.: +32 87 59 84 40 | E.: info@airwatec.com
VAT/BTW BE 0464.530.129 | www.airwatec.com

# Technisch gegevensblad

| | |
|---|---|
| Filter type: | **NW500** |
| Aansluitingsdiameter: | 2” |
| Gemiddelde doorstroming: | 18 m³/h bij ΔP 0,2 bar |
| Werkdruk: | 10 bar |
| Max. drukbestendigheid: | 16 bar |
| Max. temperatuur: | 50°C |
| Gewicht: | 6,40 kg/ 8,00 kg (met verpakking) |
| Verpakking: | 760 x 315 x 227 mm |
| Filterkop: | Polypropyleen (PP) +20% glasvezel |
| Klok: | SAN |
| Filtersteun: | PP + 20% glasvezel |
| Dichting: | 0’ring butadiene-acrylonitrile (NBR) |
| Centrifugaalschroef + deksel: | Polypropyleen (PP) + 20% glasvezel+ elastomeer (2K) |
| Ontluchtingsschroef: | Polyamide (PA) + Polyester (2K) |
| Sleutel: | ABS |
| Aansluitstuk + moer: | PA (aansluitstuk) en PP +20% glasvezel (moer) |
| Filtervlies: | Polyester (niet herbruikbaar) of nylon (herbruikbaar) |
| Filteroppervlakte: | 1288 cm² |
| Standaard uitrusting: | filtervlies 25 µ, sleutel, 2 x aansluitstuk 2”, ontluchtingskraan 3/4” vernikkeld en 2 manometers met glycerine 1/4” 0-20bar in messing |
| Optie: | muurbeugel in inox (3mm), |
| Andere filterfijnheden: | *niet herbruikbaar:* 1µ - 5µ - 10µ - 25µ - 50µ - 100µ |
| (set van 5 filtervliezen) | *herbruikbaar:* 150µ - 300µ |

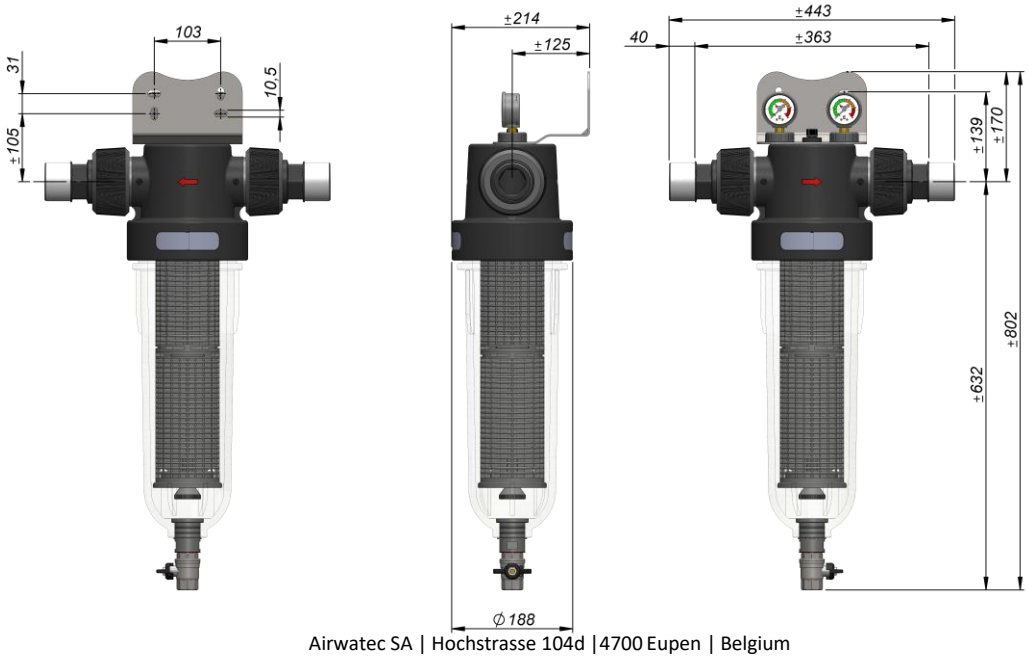


Airwatec SA | Hochstrasse 104d |4700 Eupen | Belgium
T.: +32 87 59 83 30 | F.: +32 87 59 84 40 | E.: info@airwatec.com
VAT/BTW BE 0464.530.129 | www.airwatec.com

# Technisch gegevensblad

| | |
|---|---|
| Filter type: | **NW650** |
| Aansluitingsdiameter: | 2 ½” |
| Gemiddelde doorstroming: | 25 m³/h bij ΔP 0,2 bar |
| Werkdruk: | 10 bar |
| Max. drukbestendigheid: | 16 bar |
| Max. temperatuur: | 50°C |
| Gewicht: | 7,00 kg/ 8,60 kg (met verpakking) |
| Verpakking: | 760 x 315 x 227 mm |
| Filterkop: | Polypropyleen (PP) +20% glasvezel |
| Klok: | SAN |
| Filtersteun: | PP + 20% glasvezel |
| Dichting: | 0’ring butadiene-acrylonitrile (NBR) |
| Centrifugaalschroef + deksel: | Polypropyleen (PP) + 20% glasvezel+ elastomeer (2K) |
| Ontluchtingsschroef: | Polyamide (PA) + Polyester (2K) |
| Sleutel: | ABS |
| Aansluitstuk + moer: | PA (aansluitstuk) en PP +20% glasvezel (moer) |
| Filtervlies: | Polyester (niet herbruikbaar) of nylon (herbruikbaar) |
| Filteroppervlakte: | 1288 cm² |
| Standaard uitrusting: | filtervlies 25 µ, sleutel, 2 x losse flens 2 ½”, ontluchtingskraan 3/4” vernikkeld en 2 manometers met glycerine 1/4” 0-20bar in messing |
| Optie: | muurbeugel in inox (3mm), |
| Andere filterfijnheden: | *niet herbruikbaar:* 1µ - 5µ - 10µ - 25µ - 50µ - 100µ |
| (set van 5 filtervliezen) | *herbruikbaar:* 150µ - 300µ |

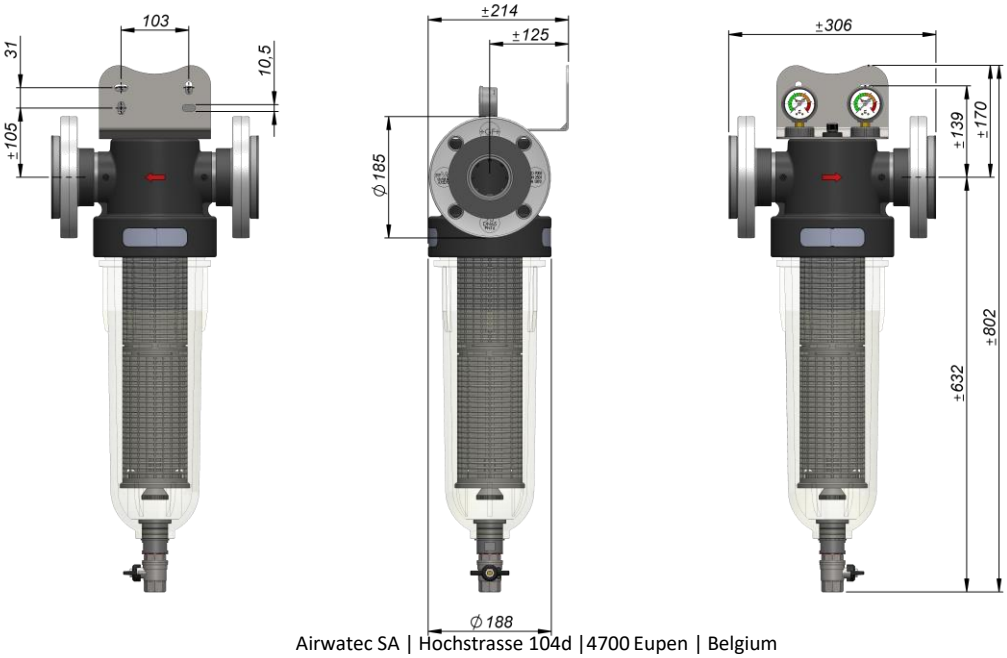


Airwatec SA | Hochstrasse 104d |4700 Eupen | Belgium
T.: +32 87 59 83 30 | F.: +32 87 59 84 40 | E.: info@airwatec.com
VAT/BTW BE 0464.530.129 | www.airwatec.com

# Technisch gegevensblad

| | |
|---|---|
| Filter type: | **NW800** |
| Aansluitingsdiameter: | 3” |
| Gemiddelde doorstroming: | 32 m³/h bij ΔP 0,2 bar |
| Werkdruk: | 10 bar |
| Max. drukbestendigheid: | 16 bar |
| Max. temperatuur: | 50°C |
| Gewicht: | 7,40 kg/ 9,00 kg (met verpakking) |
| Verpakking: | 760 x 315 x 227 mm |
| Filterkop: | Polypropyleen (PP) +20% glasvezel |
| Klok: | SAN |
| Filtersteun: | PP + 20% glasvezel |
| Dichting: | 0’ring butadiene-acrylonitrile (NBR) |
| Centrifugaalschroef + deksel: | Polypropyleen (PP) + 20% glasvezel+ elastomeer (2K) |
| Ontluchtingsschroef: | Polyamide (PA) + Polyester (2K) |
| Sleutel: | ABS |
| Kraag + flens: | PA (kraag) en PP +30% glasvezel (flens) |
| Filtervlies: | Polyester (niet herbruikbaar) of nylon (herbruikbaar) |
| Filteroppervlakte: | 1288 cm² |
| Standaard uitrusting: | filtervlies 25 µ, sleutel, 2 x losse flens 3”, ontluchtingskraan 3/4” vernikkeld en 2 manometers met glycerine 1/4” 0-20bar in messing |
| Optie: | muurbeugel in inox (3mm), |
| Andere filterfijnheden: (set van 5 filtervliezen) | *niet herbruikbaar:* 1µ - 5µ - 10µ - 25µ - 50µ - 100µ<br>*herbruikbaar:* 150µ - 300µ |

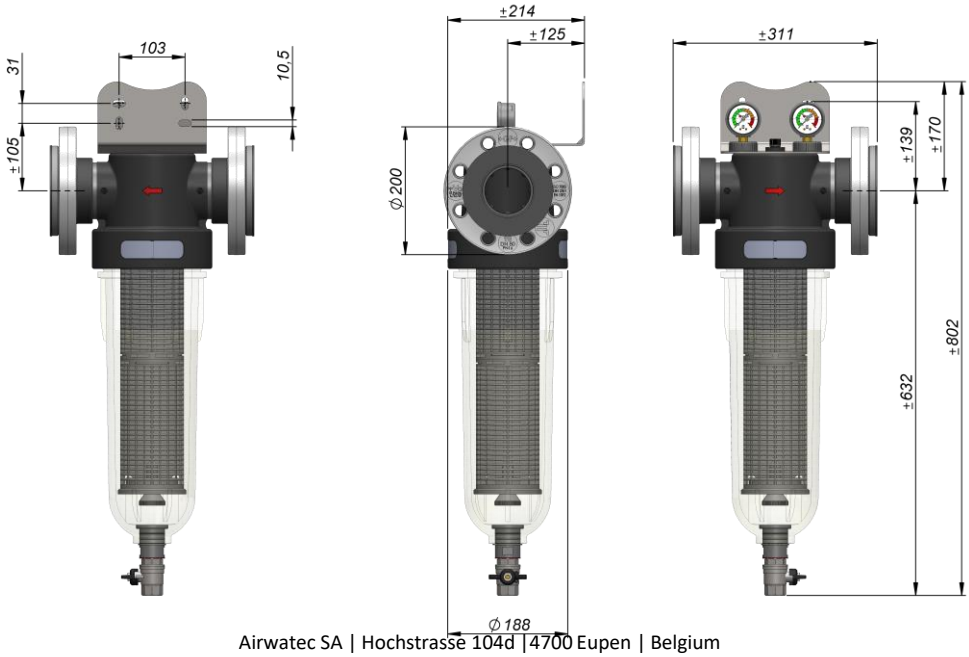


Airwatec SA | Hochstrasse 104d |4700 Eupen | Belgium
T.: +32 87 59 83 30 | F.: +32 87 59 84 40 | E.: info@airwatec.com
VAT/BTW BE 0464.530.129 | www.airwatec.com

# Technisch gegevensblad

| | |
|---|---|
| Filter type: | **NW500TE** |
| Aansluitingsdiameter: | 2” |
| Gemiddelde doorstroming: | 5 m³/h bij ΔP 0,8 bar |
| Werkdruk: | 10 bar |
| Max. drukbestendigheid: | 16 bar |
| Max. temperatuur: | 50°C |
| Gewicht: | 5,60 kg/ 7,20 kg (met verpakking) |
| Verpakking: | 760 x 315 x 227 mm |
| Filterkop: | Polypropyleen (PP) +20% glasvezel |
| Klok: | SAN |
| Dichting: | 0’ring butadiene-acrylonitrile (NBR) |
| Ontluchtingsschroef: | Polyamide (PA) + Polyester (2K) |
| Sleutel: | ABS |
| Aansluitstuk + moer: | PA (aansluitstuk) en PP +20% glasvezel (moer) |
| Filtervolume: | 4,85L |
| Inzetstuk: | Inox schijf met opening 1,10mm + korf met opening 0,5mm + buis |
| Standaard uitrusting: | inzetstuk, sleutel, 2 x aansluitstuk 2”, ontluchtingskraan 3/4” vernikkeld |
| Optie: | muurbeugel in inox (3mm), |

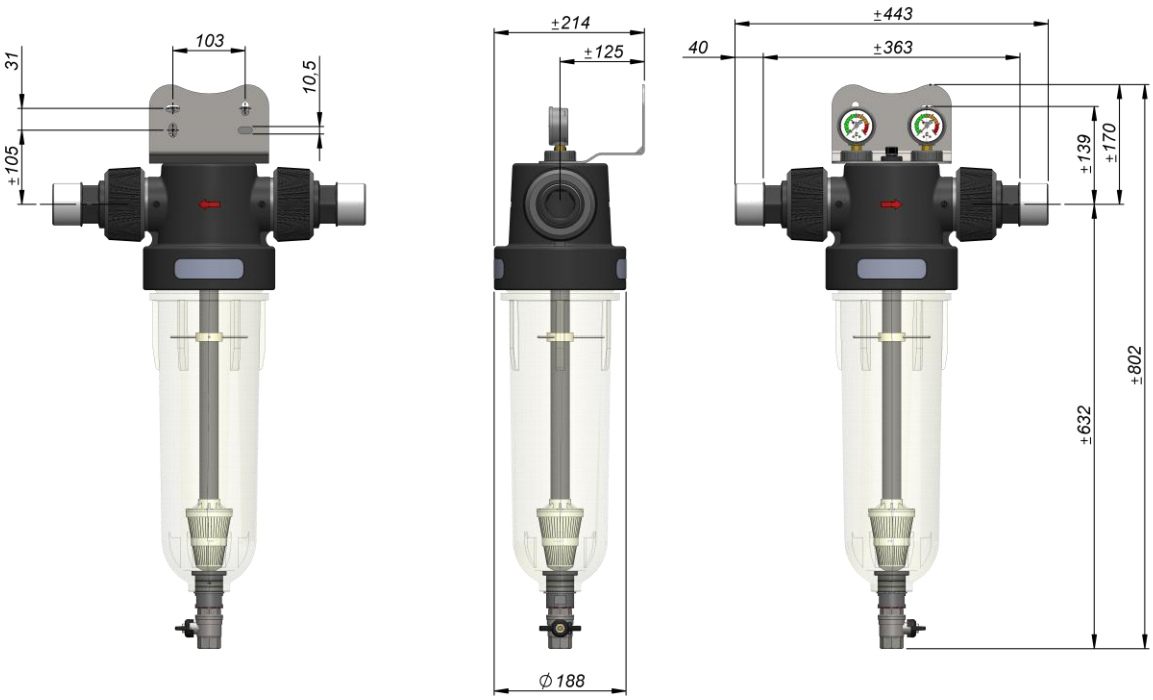

# Technisch gegevensblad

| | |
|---|---|
| Filter type: | **UV2100** |
| Aansluitingsdiameter: | 3/4” en 1” |
| Aanbevolen debiet bij 25 mJ / cm² | 1,7 m³/h |
| Aanbevolen debiet bij 40mJ / cm² | 1,1 m³/h |
| Werkdruk: | 10 bar |
| Max. drukbestendigheid: | 16 bar |
| Max. temperatuur: | 50°C |
| Gewicht: | 2,24 kg / 2,98 kg (met verpakking) |
| Verpakking: | 521x258x141mm |
| Filterkop / klok : | Polypropyleen (PP) zwart gekleurd +20% glasvezel |
| Dichting klok: | 0’ring butadiene-acrylonitrile (NBR)) |
| Ontluchtingsschroef: | PVDF |
| Sleutel: | ABS |
| UV-c lamp: | 25W met veiligheidsschakelaar |
| Behandelingskamer UV: | RVS 316L |
| Standaard uitrusting: | 1 UV-c lamp 25W, sleutel, 2 x aansluitstuk 3/4” en 4/4”, 1 muurbeugel RVS + tijdlabel 12m onder 22°C |

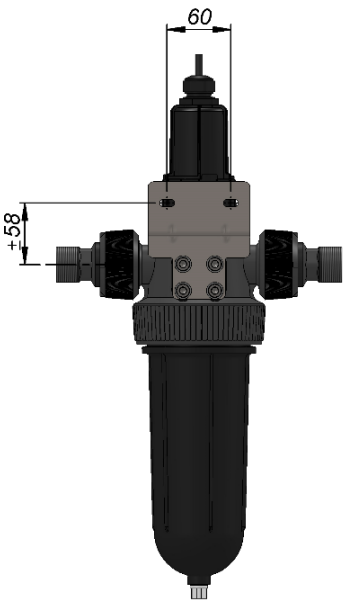


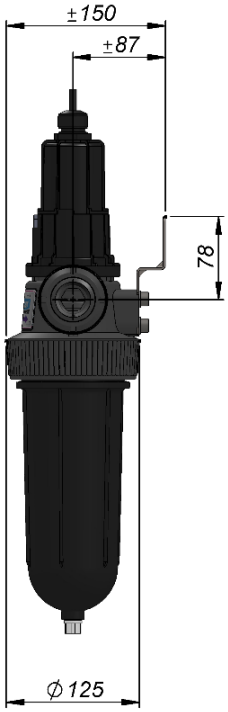


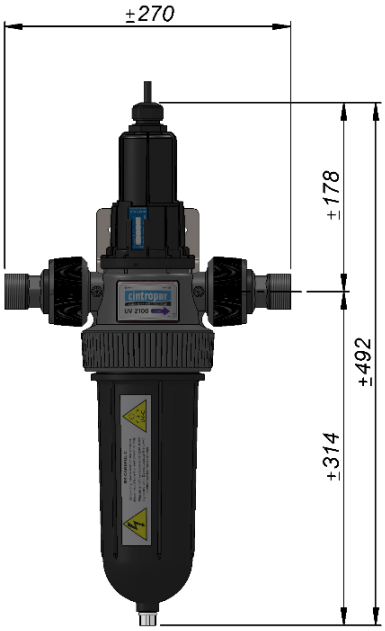


Airwatec SA | Hochstrasse 104d |4700 Eupen | Belgium
T.: +32 87 59 83 30 | F.: +32 87 59 84 40 | E.: info@airwatec.com
VAT/BTW BE 0464.530.129 | www.airwatec.com

# Technisch gegevensblad

| | |
|---|---|
| Filter type: | **UV4100** |
| Aansluitingsdiameter: | 3/4” en 1” |
| Aanbevolen debiet bij 25 mJ / cm² | 2,1 m³/h |
| Aanbevolen debiet bij 40mJ / cm² | 1,3 m³/h |
| Werkdruk: | 10 bar |
| Max. drukbestendigheid: | 16 bar |
| Max. temperatuur: | 50°C |
| Gewicht: | 2,24 kg / 2,98 kg (met verpakking) |
| Verpakking: | 521x258x141mm |
| Palletaantal: | 54 |
| Filterkop / klok : | Polypropyleen (PP) zwart gekleurd +20% glasvezel |
| Dichting klok: | 0’ring butadiene-acrylonitrile (NBR)) |
| Ontluchtingsschroef: | PVDF |
| Sleutel: | ABS |
| UV-c lamp: | 40W met veiligheidsschakelaar |
| Behandelingskamer UV: | RVS 316L |
| Standaard uitrusting: | 1 UV-c lamp 40W, sleutel, 2 x aansluitstuk 3/4” en 4/4”, 1 muurbeugel RVS + tijdlabel 12m onder 22°C |

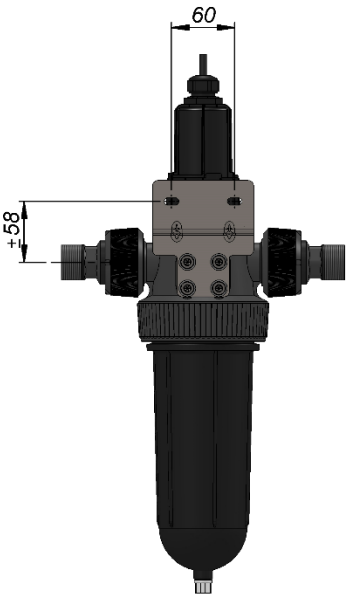


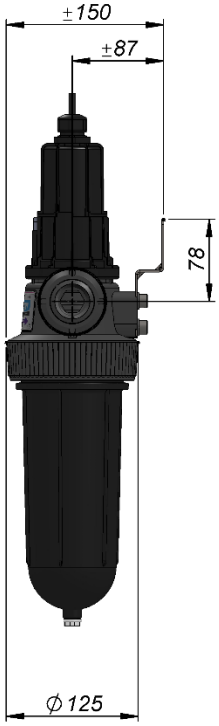


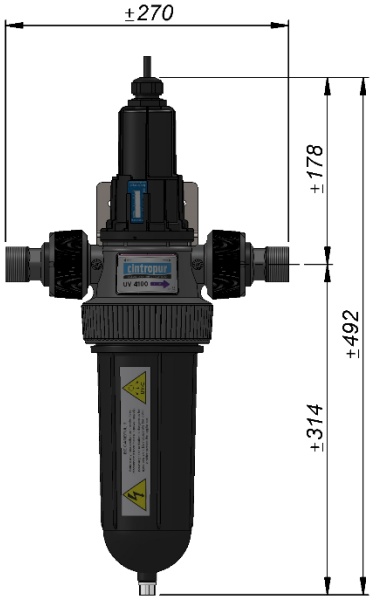

# Technisch gegevensblad

| | |
|---|---|
| Filter type: | **UV 6100** |
| Aansluitingsdiameter: | 1” |
| Aanbevolen debiet bij 25 mJ / cm² | 5,5 m³/h |
| Aanbevolen debiet bij 40mJ / cm² | 3,44 m³/h |
| Werkdruk: | 10 bar |
| Max. drukbestendigheid: | 16 bar |
| Max. temperatuur: | 50°C |
| Gewicht: | 5,8 kg / 7,9 kg (met verpakking) |
| Verpakking: | 650x178x175 / 608x411x230 mm |
| Filterkop / klok : | Polypropyleen (PP) zwart gekleurd +20% glasvezel |
| Dichting klok: | 0’ring butadiene-acrylonitrile (NBR)) |
| Sleutel: | ABS |
| UV-c lamp: | 60W met veiligheidsschakelaar |
| Behandelingskamer UV: | RVS 316L |
| Standaard uitrusting: | 1 ballast zonder display, 1 UV-C 60W lamp, 1 tijdlabel 24 maanden, 1 sleutel, 1 muurbeugel, 1 ½'' afvoerventiel, 2 1” fittingen. |

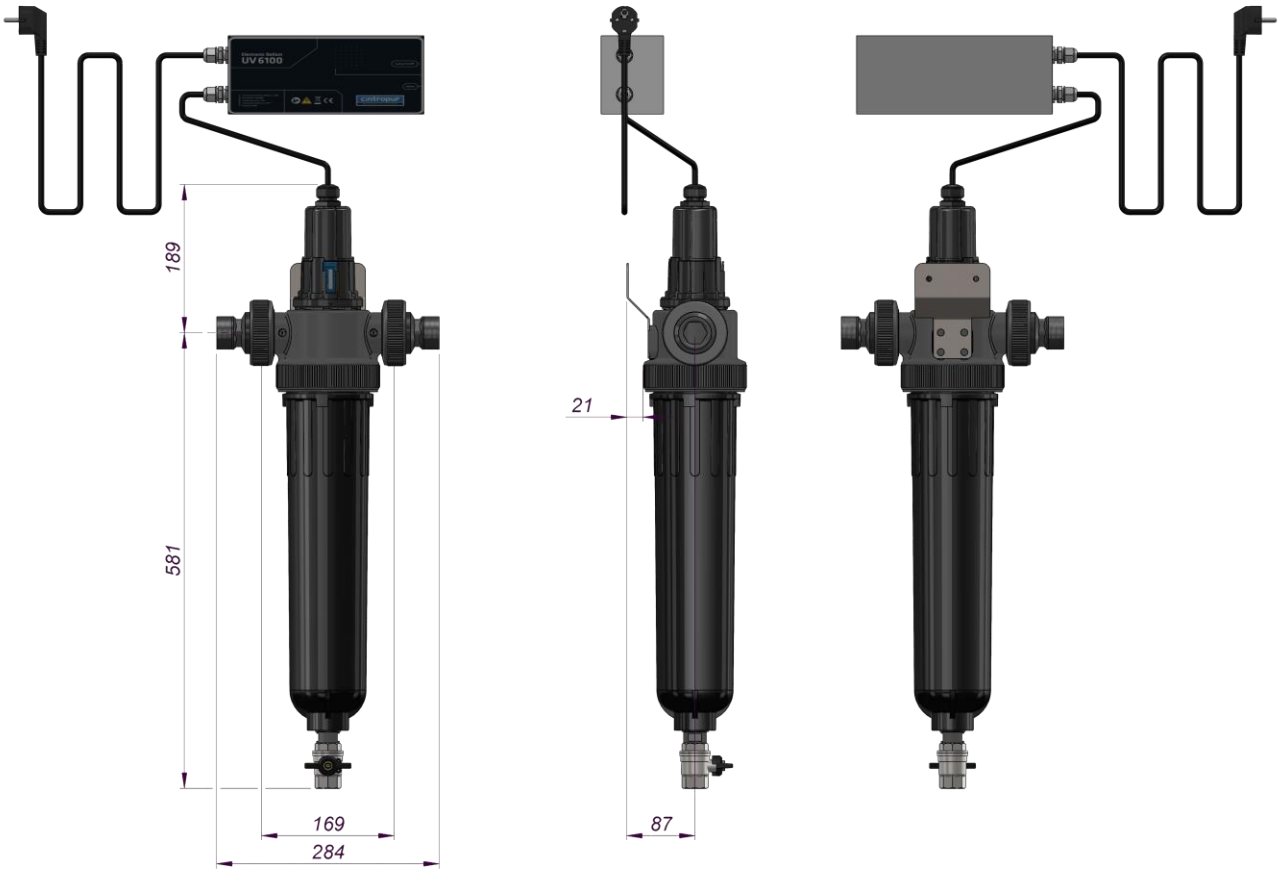


Airwatec SA | Hochstrasse 104d |4700 Eupen | Belgium
T.: +32 87 59 83 30 | F.: +32 87 59 84 40 | E.: info@airwatec.com
VAT/BTW BE 0464.530.129 | www.airwatec.com

# Technisch gegevensblad

| | |
|---|---|
| Filter type: | **UV 10100** |
| Aansluitingsdiameter: | 2” |
| Aanbevolen debiet bij 25 mJ / cm² | 6,79 m³/h |
| Aanbevolen debiet bij 40mJ / cm² | 4,25 m³/h |
| Werkdruk: | 10 bar |
| Max. drukbestendigheid: | 16 bar |
| Max. temperatuur: | 50°C |
| Gewicht: | 10,36 kg / 13,38 kg (met verpakking) |
| Verpakking: | 759x317x237 / 605x415x230 mm |
| Filterkop / klok : | Polypropyleen (PP) zwart gekleurd +20% glasvezel |
| Dichting klok: | 0’ring butadiene-acrylonitrile (NBR)) |
| Sleutel: | ABS |
| UV-c lamp: | 95W met veiligheidsschakelaar |
| Behandelingskamer UV: | RVS 316L |
| Standaard uitrusting: | 1 ballast met display, 1 UV-C 95W lamp, 1 tijdlabel 24 maanden, 1 sleutel, 1 muurbeugel, 1 3/4'' afvoerventiel, 2 2” fittingen. |

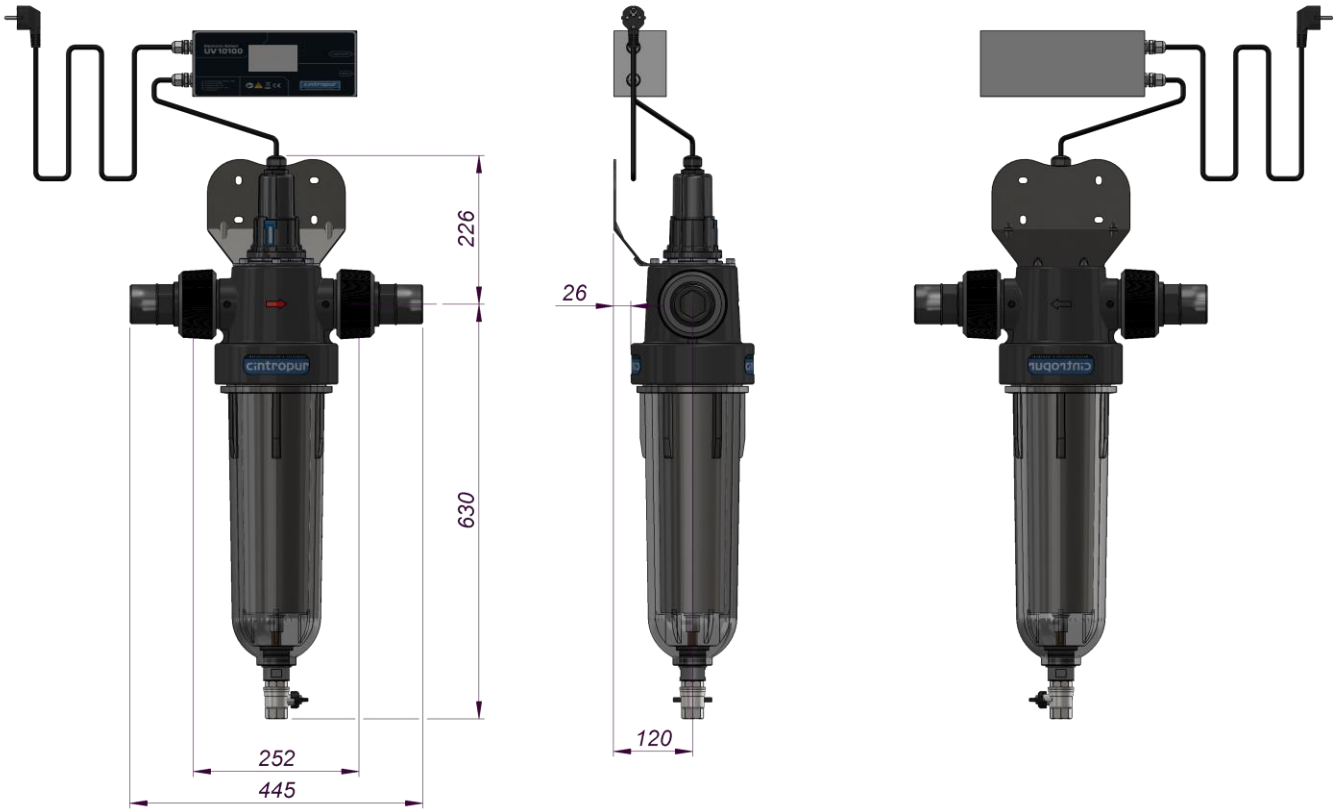


Airwatec SA | Hochstrasse 104d |4700 Eupen | Belgium
T.: +32 87 59 83 30 | F.: +32 87 59 84 40 | E.: info@airwatec.com
VAT/BTW BE 0464.530.129 | www.airwatec.com

# Technisch gegevensblad

| | |
|---|---|
| Filter type: | **DUO-UV** |
| Aansluitingsdiameter: | 3/4” en 1” |
| Aanbevolen debiet bij 25 mJ / cm² | 1,7 m³/h |
| Aanbevolen debiet bij 40mJ / cm² | 1,1 m³/h |
| Werkdruk: | 10 bar |
| Max. drukbestendigheid: | 16 bar |
| Max. temperatuur: | 50°C |
| Gewicht: | 3,05 kg / 4,70 kg (met verpakking) |
| Verpakking: | 521x466x141 mm |
| Palletaantal: | 33 |
| Filterkop: | Polypropyleen (PP) +20% glasvezel |
| Klok: | SAN (doorzichtig) – PP gekleurd (zwart) |
| Filtersteun: | PP + 20% glasvezel |
| Dichting klok: | 0’ring butadiene-acrylonitrile (NBR) |
| Centrifugaalschroef + deksel: | Polyethyleen (PE) |
| Ontluchtingsschroef: | Polyamide (PA) + Polyester (2K) |
| Ontluchtingsschroef UV: | PVDF |
| Sleutel: | ABS |
| Filtervlies: | Polyester (niet herbruikbaar) of nylon (herbruikbaar) |
| Filteroppervlakte: | filtervlies: 440 cm² |
| UV-c lamp: | 25W met veiligheidsschakelaar |
| Behandelingskamer UV: | RVS 316L |
| Standaard uitrusting: | filtervlies 25 µ, 1 UV-c lamp 25W, sleutel, 2 x aansluitstuk 3/4” en 4/4”, 1 x muurbeugel in PP met 30% glasvezel, 1 muurbeugel RVS + tijdlabel 12m onder 22°C |
| Optie: | ontluchtingskraan 1/4” vernikkeld en manometers 1/8” in messing |
| Andere filterfijnheden: (set van 5 filtervliezen) | *niet herbruikbaar:* 1µ - 5µ - 10µ - 25µ - 50µ - 100µ<br>*herbruikbaar:* 150µ - 300µ |

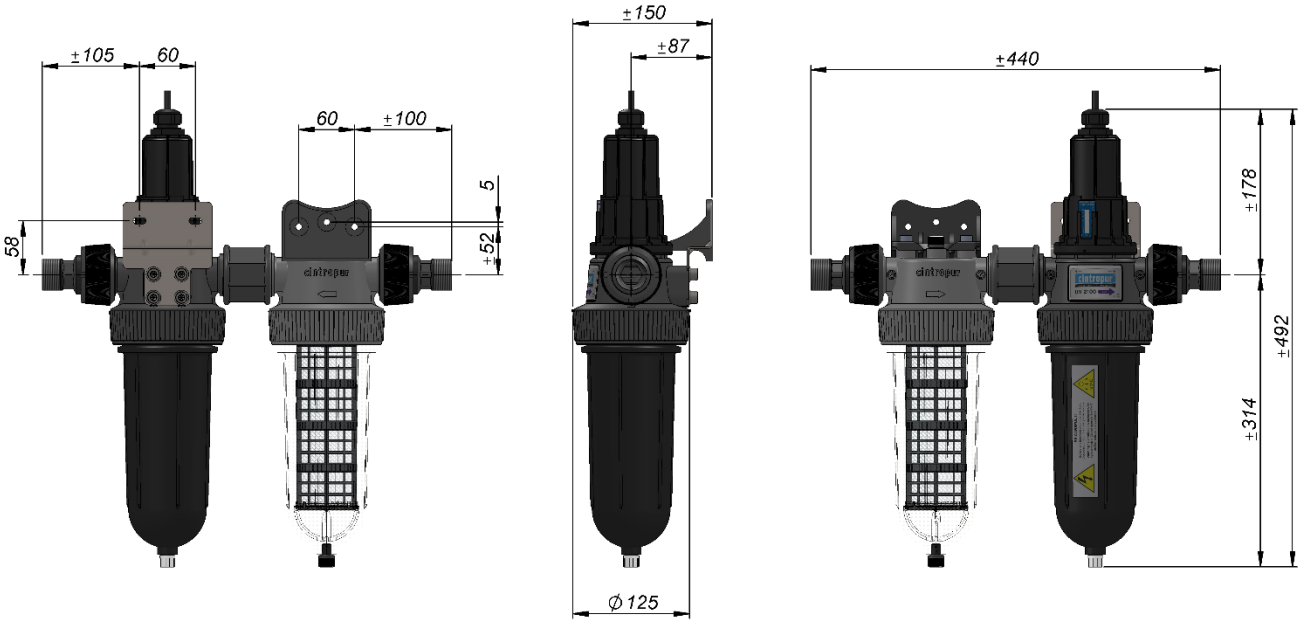


Airwatec SA | Hochstrasse 104d |4700 Eupen | Belgium
T.: +32 87 59 83 30 | F.: +32 87 59 84 40 | E.: info@airwatec.com
VAT/BTW BE 0464.530.129 | www.airwatec.com

# Technisch gegevensblad

| | |
|---|---|
| Filter type: | **TRIO-UV 25W** |
| Aansluitingsdiameter: | 3/4” en 1” |
| Aanbevolen debiet bij 25 mJ / cm² | 2 m³/h |
| Aanbevolen debiet bij 40mJ / cm² | 1,3 m³/h |
| Werkdruk: | 10 bar |
| Max. drukbestendigheid: | 16 bar |
| Max. temperatuur: | 50°C |
| Gewicht: | 4,85 kg / 6,25 kg (met verpakking) |
| Verpakking: | 521x466x141 mm |
| Palletaantal: | 33 |
| Filterkop: | Polypropyleen (PP) +20% glasvezel |
| Klok: | SAN (doorzichtig) – PP gekleurd (zwart) |
| Filtersteun: | PP + 20% glasvezel |
| Dichting klok: | 0’ring butadiene-acrylonitrile (NBR) |
| Centrifugaalschroef + deksel: | Polyethyleen (PE) |
| Ontluchtingsschroef: | Polyamide (PA) + Polyester (2K) |
| Ontluchtingsschroef UV: | PVDF |
| Sleutel: | ABS |
| Filtervlies: | Polyester (niet herbruikbaar) of nylon (herbruikbaar) |
| Filteroppervlakte/volume: | filtervlies: 440 cm² - CTN: 0,57L |
| Container voor actieve kool (CTN): | SAN 0,6mm |
| Deksel van CTN: | PP met 20% glasvezel 0,3mm |
| UV-c lamp: | 25W met veiligheidsschakelaar |
| Behandelingskamer UV: | RVS 316L |
| Standaard uitrusting: | filtervlies 25 µ, CTN gevuld met actieve kool, 1 UV-c lamp 25W, sleutel, 2 x aansluitstuk 3/4” en 4/4”, 2 x muurbeugel in PP met 30% glasvezel, 1 muurbeugel RVS + tijdlabel 12m |
| onder | 22°C |
| Optie: | ontluchtingskraan 1/4” vernikkeld en manometers 1/8” in messing |
| Andere filterfijnheden: (set van 5 filtervliezen) | *niet herbruikbaar:* 1µ - 5µ - 10µ - 25µ - 50µ - 100µ<br>*herbruikbaar:* 150µ - 300µ |

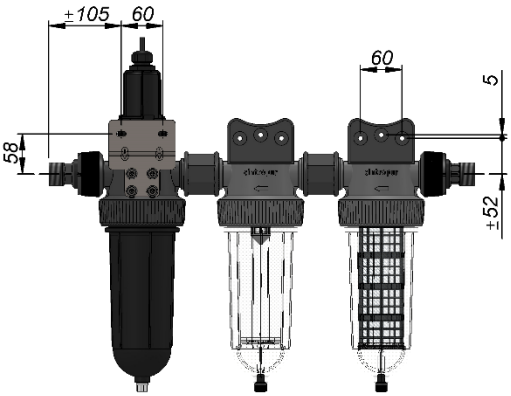


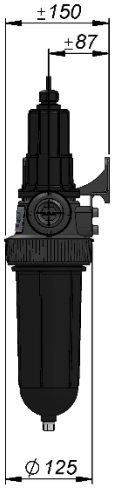


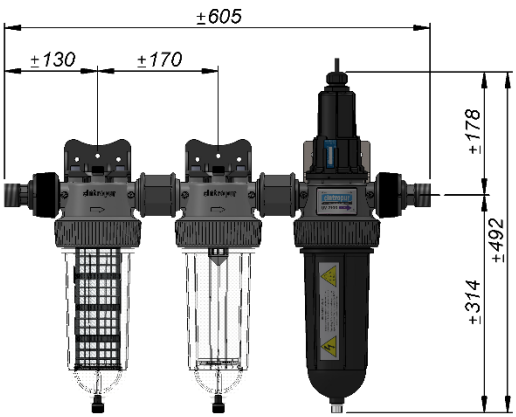


Airwatec SA | Hochstrasse 104d |4700 Eupen | Belgium
T.: +32 87 59 83 30 | F.: +32 87 59 84 40 | E.: info@airwatec.com
VAT/BTW BE 0464.530.129 | www.airwatec.com

# Technisch gegevensblad

| | |
|---|---|
| Filter type: | **TRIO-UV 40W** |
| Aansluitingsdiameter: | 3/4” en 1” |
| Aanbevolen debiet bij 25 mJ / cm² | 2,6 m³/h |
| Aanbevolen debiet bij 40mJ / cm² | 1,6 m³/h |
| Werkdruk: | 10 bar |
| Max. drukbestendigheid: | 16 bar |
| Max. temperatuur: | 50°C |
| Gewicht: | 4,85 kg / 6,25 kg (met verpakking) |
| Verpakking: | 521x466x141 mm |
| Palletaantal: | 33 |
| Filterkop: | Polypropyleen (PP) +20% glasvezel |
| Klok: | SAN (doorzichtig) – PP gekleurd (zwart) |
| Filtersteun: | PP + 20% glasvezel |
| Dichting klok: | 0’ring butadiene-acrylonitrile (NBR) |
| Centrifugaalschroef + deksel: | Polyethyleen (PE) |
| Ontluchtingsschroef: | Polyamide (PA) + Polyester (2K) |
| Ontluchtingsschroef UV: | PVDF |
| Sleutel: | ABS |
| Filtervlies: | Polyester (niet herbruikbaar) of nylon (herbruikbaar) |
| Filteroppervlakte/volume: | filtervlies: 440 cm² - CTN: 0,57L |
| Container voor actieve kool (CTN): | SAN 0,6mm |
| Deksel van CTN: | PP met 20% glasvezel 0,3mm |
| UV-c lamp: | 40W met veiligheidsschakelaar |
| Behandelingskamer UV: | RVS 316L |
| Standaard uitrusting: | filtervlies 25 µ, CTN gevuld met actieve kool, 1 UV-c lamp 40W, sleutel, 2 x aansluitstuk 3/4” en 4/4”, 2 x muurbeugel in PP met 30% glasvezel, 1 muurbeugel RVS+ tijdlabel 12m onder 22°C |
| Optie: | ontluchtingskraan 1/4” vernikkeld en manometers 1/8” in messing |
| Andere filterfijnheden: (set van 5 filtervliezen) | *niet herbruikbaar:* 1µ - 5µ - 10µ - 25µ - 50µ - 100µ<br>*herbruikbaar:* 150µ - 300µ |

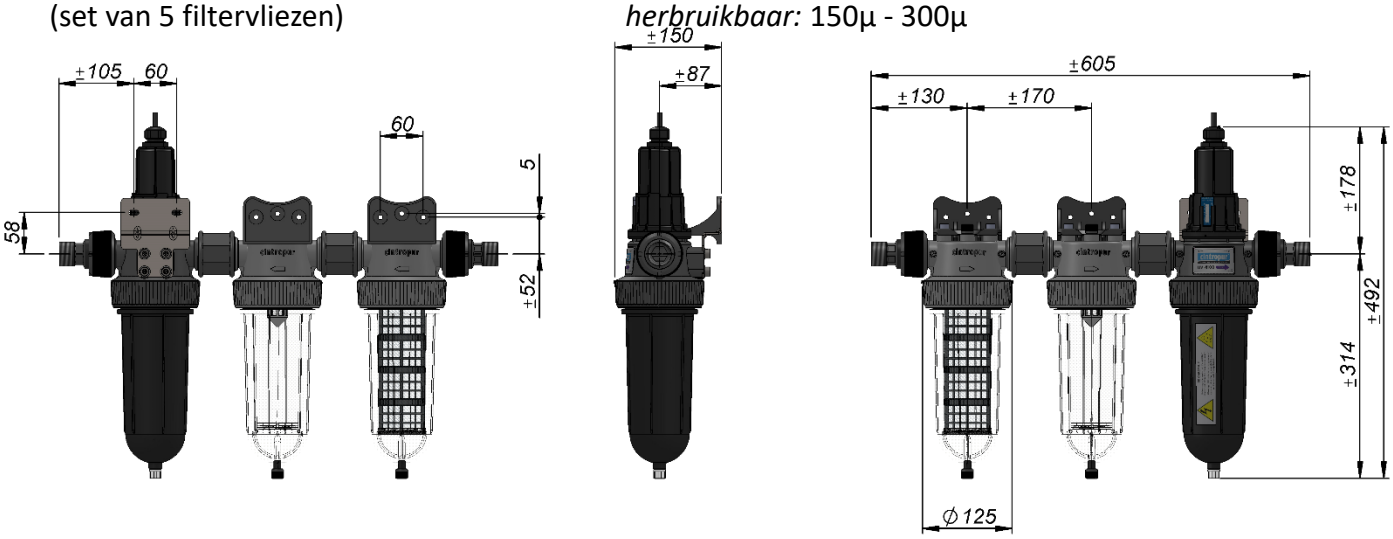

# Technisch gegevensblad

| | |
|---|---|
| Filter type: | **TRIO-UV 6100 (60W)** |
| Aansluitingsdiameter: | 1” |
| Aanbevolen debiet bij 25 mJ / cm² | 5,34 m³/h |
| Aanbevolen debiet bij 40mJ / cm² | 3,34 m³/h |
| Werkdruk: | 10 bar |
| Max. drukbestendigheid: | 16 bar |
| Max. temperatuur: | 50°C |
| Gewicht: | 10,7 kg / 13,5 kg (met verpakking) |
| Verpakking: | 800 x 410 x 595 mm |
| Filterkop: | Polypropyleen (PP) +20% glasvezel |
| Klok: | PET (doorzichtig) – PP gekleurd (zwart) |
| Filtersteun: | PP + 20% glasvezel |
| Dichting klok: | 0’ring butadiene-acrylonitrile (NBR) |
| Centrifugaalschroef + deksel: | Polypropyleen (PP) +20% glasvezel |
| Ontluchtingsschroef: | Polyamide (PA) + 40% GF |
| Ontluchtingsschroef UV: | PVDF |
| Sleutel: | ABS |
| Filtervlies: | Polyester (niet herbruikbaar) of nylon (herbruikbaar) |
| Filteroppervlakte/volume: | filtervlies: 530 cm² - CTN: 0,75 L |
| Container voor actieve kool (CTN): | SAN (behuizing) 0,6 mm + PP GF (deksel) 0,3 mm |
| UV-c lamp: | 60W met veiligheidsschakelaar |
| Behandelingskamer UV: | RVS 316L |
| Standaard uitrusting: | filtervlies 25 µ, CTN gevuld met actieve kool, 1 ballast zonder display, 1 UV-c lamp 60W, sleutel, 3 x muurbeugel in + tijdlabel 24m, 3 ½“ aftapkranen, 2 1” aansluitingen, 2 1/4” manometers |
| Andere filterfijnheden: (set van 5 filtervliezen) | *niet herbruikbaar:* 1µ - 5µ - 10µ - 25µ - 50µ - 100µ<br>*herbruikbaar:* 50µ - 90µ - 150µ - 300µ |

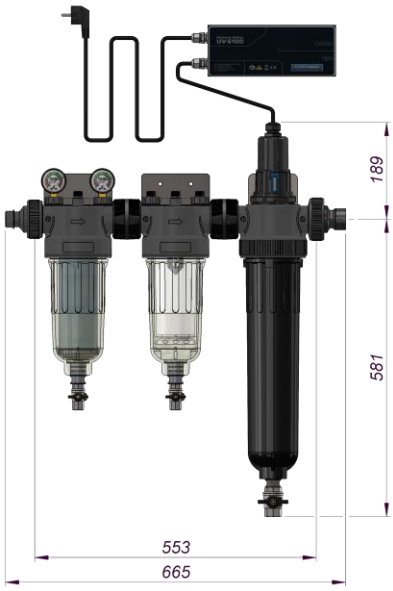

Airwatec SA | Hochstrasse 104d |4700 Eupen | Belgium
T.: +32 87 59 83 30 | F.: +32 87 59 84 40 | E.: info@airwatec.com
VAT/BTW BE 0464.530.129 | www.airwatec.com

# Technisch gegevensblad

| | |
|---|---|
| Filter type: | **TRIO-UV 10100 (95W)** |
| Aansluitingsdiameter: | 2” |
| Aanbevolen debiet bij 25 mJ / cm² | 7,85 m³/h |
| Aanbevolen debiet bij 40mJ / cm² | 4,90 m³/h |
| Werkdruk: | 10 bar |
| Max. drukbestendigheid: | 16 bar |
| Max. temperatuur: | 50°C |
| Gewicht: | 27 kg / 31 kg (met verpakking) |
| Verpakking: | 700 x 800 x 1000 mm |
| Filterkop: | Polypropyleen (PP) +20% glasvezel |
| Klok: | SAN (doorzichtig) – PP gekleurd (zwart) |
| Filtersteun: | PP + 20% glasvezel |
| Dichting klok: | 0’ring butadiene-acrylonitrile (NBR) |
| Centrifugaalschroef + deksel: | Polypropyleen (PP) +20% glasvezel |
| Ontluchtingsschroef: | Polyamide (PA) + 40% GF |
| Ontluchtingsschroef UV: | PVDF |
| Sleutel: | ABS |
| Filtervlies: | Polyester (niet herbruikbaar) of nylon (herbruikbaar) |
| Filteroppervlakte/volume: | filtervlies: 1288 cm² - CTN: 4,85 L |
| Container voor actieve kool (CTN): | SAN (behuizing) 0,6 mm |
| UV-c lamp: | 95W met veiligheidsschakelaar |
| Behandelingskamer UV: | RVS 316L |
| Standaard uitrusting: | filtervlies 25 µ, TE leeg maar met 2 zakken actieve kool, 1 ballast met LCD-display, 1 UV-C lamp van 95 W, 1 sleutel, 3 roestvrijstalen muurbeugels, 3 ¾” aftapkranen, 2 fittingen 2“, 4 losse flenzen + kragen 2 ½”, 2 platte pakkingen, 8 schroeven, 8 moeren, 8 sluitringen, 2 ¼” manometers. |
| Andere filterfijnheden: (set van 5 filtervliezen) | *niet herbruikbaar:* 1µ - 5µ - 10µ - 25µ - 50µ - 100µ<br>*herbruikbaar:* 50µ - 90µ - 150µ - 300µ |

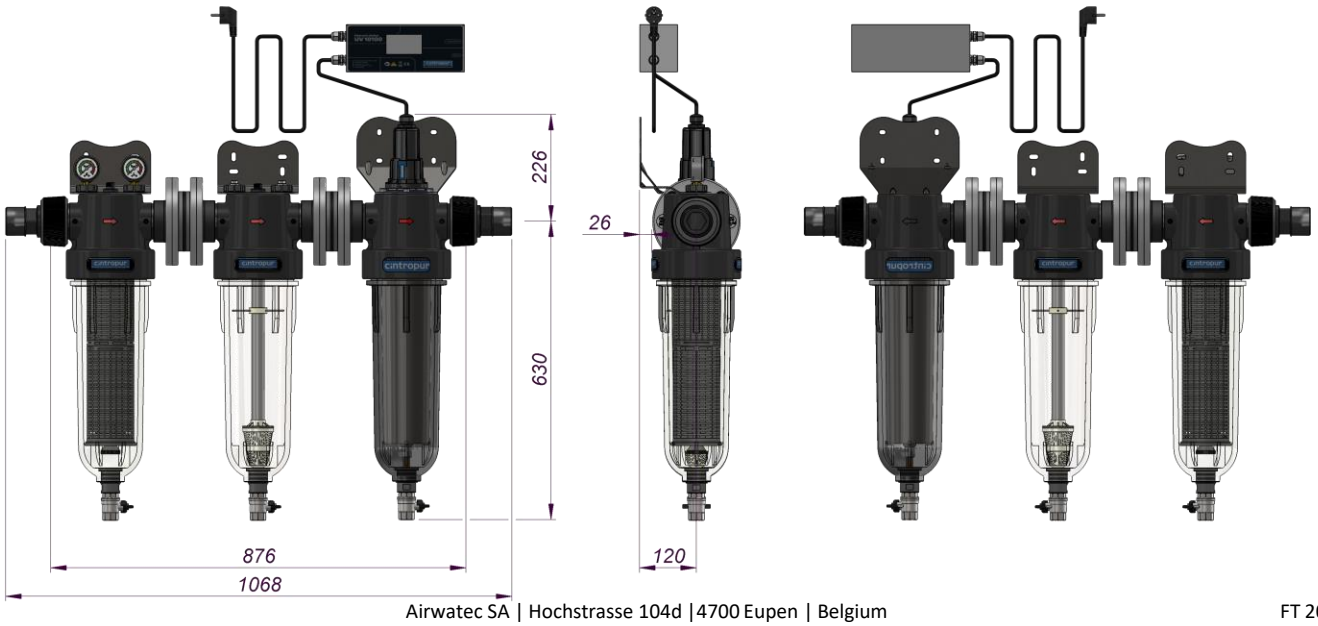


Airwatec SA | Hochstrasse 104d |4700 Eupen | Belgium
T.: +32 87 59 83 30 | F.: +32 87 59 84 40 | E.: info@airwatec.com
VAT/BTW BE 0464.530.129 | www.airwatec.com

cintropur®

WATERFILTRATION & TREATMENT